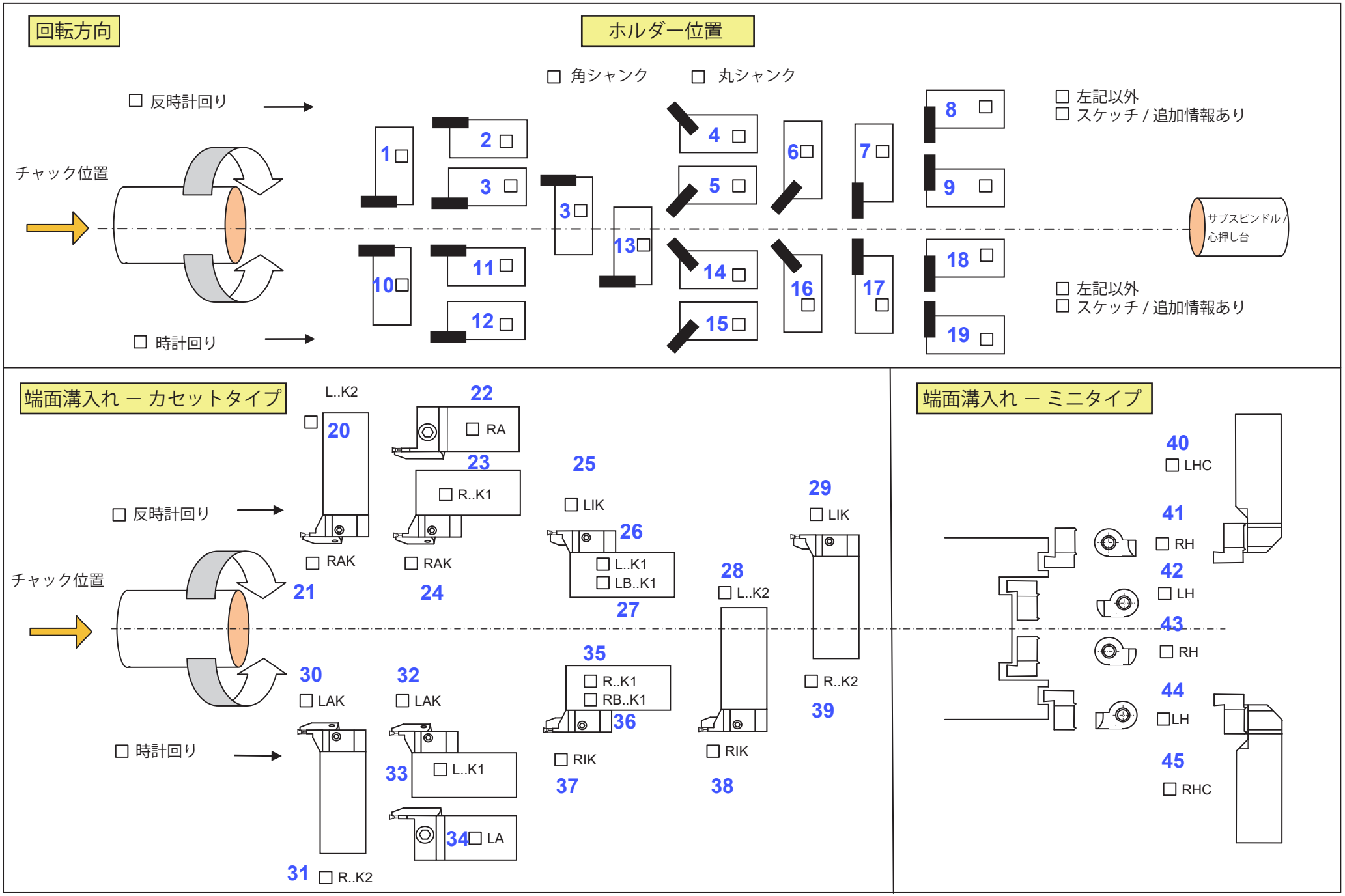
回転方向
ホルダー位置
□ 反時計回り
□ 時計回り
チャック位置
□ 角シャンク
□ 丸シャンク
□ 左記以外
□ スケッチ / 追加情報あり
サブスピンドル / 心押し台
1 □
2 □
3 □
3 □
4 □
5 □
6 □
7 □
8 □
9 □
10 □
11 □
12 □
13 □
14 □
15 □
16 □
17 □
18 □
19 □
端面溝入れ ー カセットタイプ
L..K2
20 □
21 □ RAK
22 □ RA
23 □ R..K1
24 □ RAK
25 □ LIK
26 □ L..K1 □ LB..K1
27
28 □ L..K2
29 □ LIK
30 □ LAK
31 □ R..K2
32 □ LAK
33 □ L..K1
34 □ LA
35 □ R..K1 □ RB..K1
36
37 □ RIK
38 □ RIK
39 □ R..K2
端面溝入れ ー ミニタイプ
40 □ LHC
41 □ RH
42 □ LH
43 □ RH
44 □ LH
45 □ RHC