モジュラーホルダー

MODULAR GROOVING SYSTEM

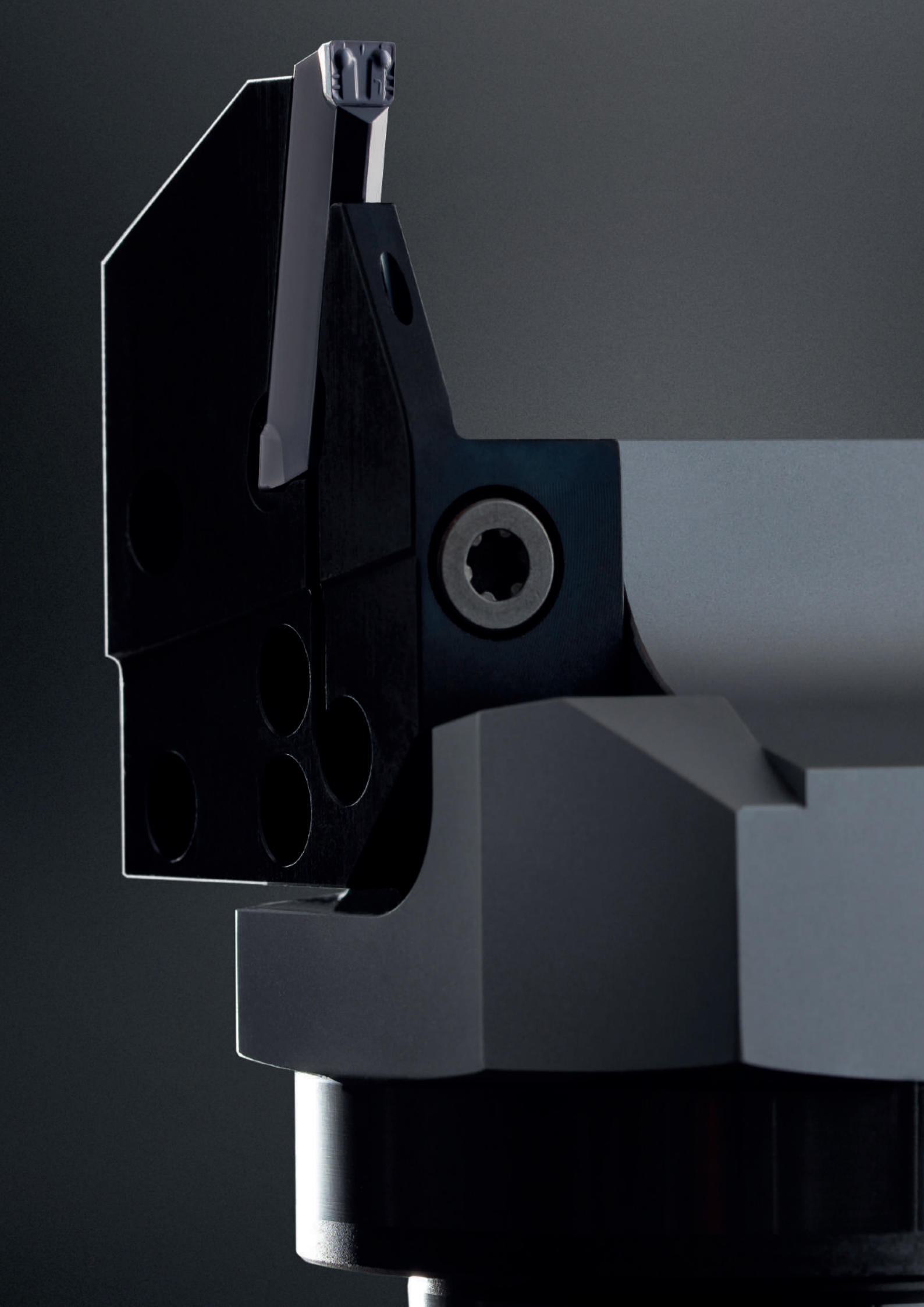

特長：

THE DIFFERENCE: MORE POSSIBILITIES

- **T型インターフェースの拡充**
  多種多様なな溝入れカセットに対応
  Universal basic holder with interface „T“ for different grooving cassettes

- **高剛性かつ繰り返しの使用が可能**
  Very stable and repeatable interface

- **内部給油で刃先に確実に給油し、**
  安定した加工が可能
  Highest performance through targeted coolant supply to the cutting edge

概略
Summary

ポリゴンシャンクはISO 26623 準拠、 TS は ISO 26622 準拠、HSK は多種多様な溝入れ、突切り、端面加工に対応しています。
Tタイプのインターフェースは高剛性を保証します。カセットは全てのHORN標準インサートに対応しています。

Basic toolholder for the modular systems HORN Polygon shank according to ISO 26623, HORN Toolholder TS according to ISO 26622 and HSK with different cassettes are suitable for grooving, parting off and face grooving.
Excellent stability is guaranteed through the HORN designed interface „T“ between the cassette and the basic toolholder. The cassettes are available for all standard insert systems.

モジュラーシステム
Modular Tooling System

外径加工
External machining

システム Coupling system	HORN-ポリゴン HORN Polygon ISO 26623	HORN TS ISO 26623	HSK DIN 69893	角シャンク Square shank
0° ストレート straight			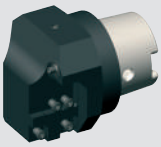	
90° 直角 cranked				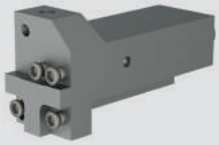

右勝手・左勝手バージョン / Version right and left hand

カセットプログラム
Cassette programme

タイプ Type	インサート Insert	R/LNK	R/LIK	R/LAK	工具長さ Tool length
360	312	•	-	-	$l = l_1 + l_K$ (カセット) (Cassette)
224	S224	•	•	•	
220	S229	•	•	•	
220	S100	•	-	-	
356	315/S315	•	-	-	
316	S316	•	-	-	
34T	S34T	•	-	-	
64T	S64T	•	-	-	
274	S274	•	-	-	

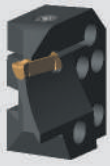
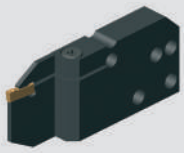

溝入れ／突切り／端面溝入れ加工
Grooving, Parting off and Face Grooving

システム/System	ページ/Page
ベーシックツールホルダー Basic Toolholder	6
外径溝入れ加工用カセット Radial Machining	30
内径溝入れ加工用カセット Internal Machining	41
端面溝入れ加工用カセット Axial Machining	44

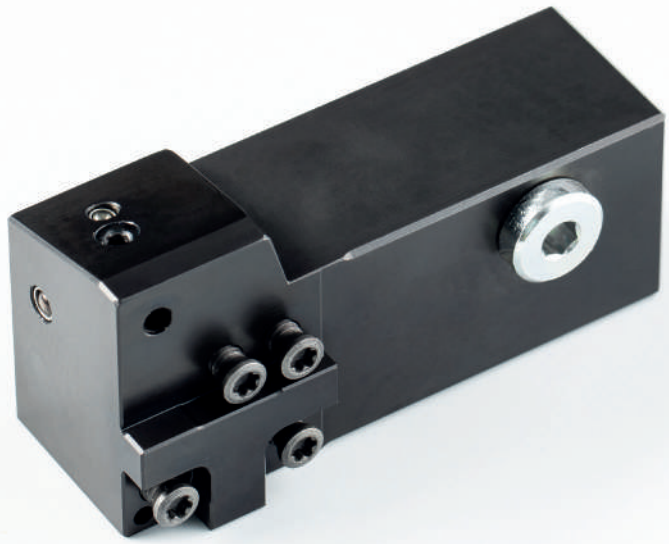

カセット用
ベーシックツールホルダー

Basic toolholder for cassettes

for radial and axial machining

インターフェース"T" タイプ　ベーシックホルダー
Basic holder with interface „T“

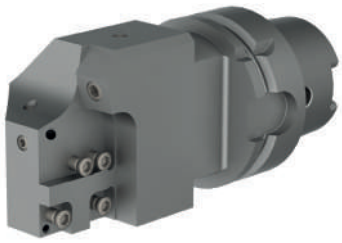

HSKT

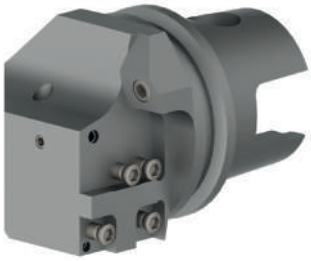

TS

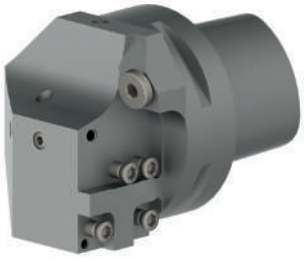

Polygon

ツールホルダー
Toolholder

インターフェース"T" タイプ　カセット
Cassettes with interface „T“

外径溝入れ用 Grooving radial	**インサート** Insert	**端面溝入れ用** Grooving axial	**インサート** Insert
	S100		**S15A** **S25A**
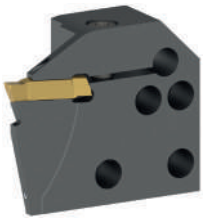	**S224** **S229**		**S224** **S229**
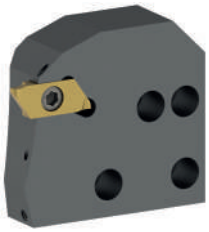	**S274**		
	S34T		

インターフェース"T" タイプ　ベーシックホルダー
Basic holder with interface „T“

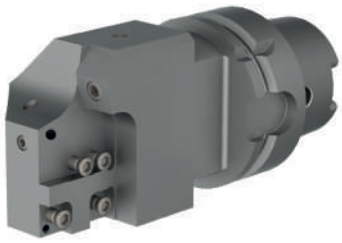

HSKT

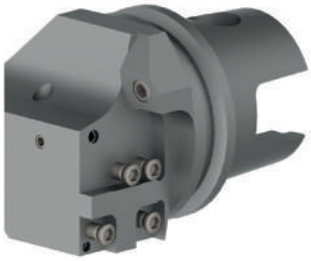

TS

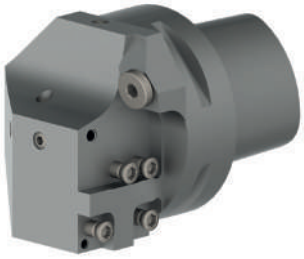

Polygon

ツールホルダー
Toolholder

インターフェース"T" タイプ　カセット
Cassettes with interface „T“

外径溝入れ Grooving radial	**インサート** Insert
	312
	315 **S315**
	64T

ベーシックツールホルダー
Basic toolholder

220
カセットなし
without cassette

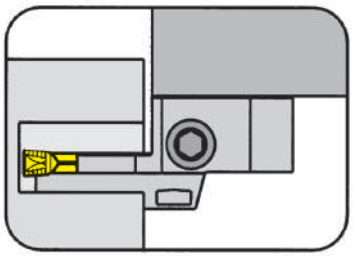

内部給油式HORN VDIホルダーに適用
Suitable for HORN VDI holders with integrated internal cooling

シャンク部はワーク回転軸と平行にセットして下さい
Shank parallel to the axis of workpiece

T型インターフェースカセット用
for Cassettes with interface „T“

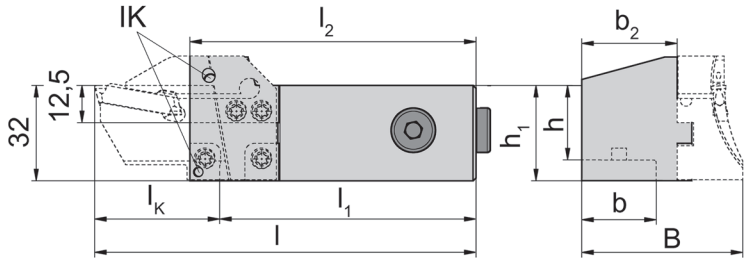

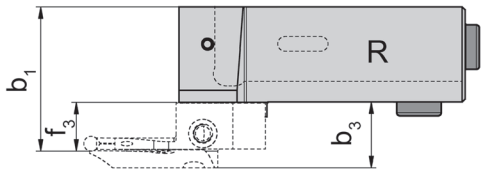

R = 右勝手バージョンを図示
R = right hand version shown

L = 左勝手バージョン
L = left hand version

内部給油式

with integrated through coolant supply

型式 Part number	h	h_1	l_1	b	b_1	b_2	l_2	l	B
R/L220.2020.2.K1.IK	20	32	l_2-10	20	b_2+f_3	27	84	l_1+l_K	b_2+b_3
R/L220.2525.2.K1.IK	25	32	l_2-10	25	b_2+f_3	32	96	l_1+l_K	b_2+b_3

R：右勝手　L：左勝手　を指します。
State R or L version

l_K、b_3、f_3寸法はカセットページをご参照ください。
l_K, b_3 and f_3 see cassettes

mm表記
Dimensions in mm

その他の寸法はお問い合わせください。
Further sizes upon request

右勝手ベーシックホルダーに右勝手カセット、左勝手ベーシックツールホルダーに左勝手カセットをご使用ください。
Use right hand basic toolholder for right hand cassettes and left hand basic toolholder for left hand cassettes.

予備部品
Spare Parts

ベーシックツールホルダー Basic toolholder	止めねじ Clamping Screw	シーリングプラグ Sealing plug	ピン Threaded Pin	Oリング O-ring	トルクスレンチ TORX PLUS® Wrench
R/L220...	**5.12T20P**	**004.00.26**	**030.0508.0866**	**12.37.2.62.3601**	**T20PQ**

ベーシックツールホルダー
Basic toolholder

220
カセットなし
without cassette

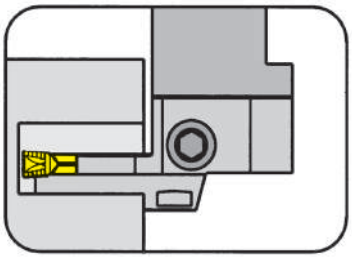

T型インターフェースカセット用
for Cassettes with interface „T“

内部給油式HORN VDIホルダーに適用
Suitable for HORN VDI holders with integrated internal cooling

シャンク部はワーク回転軸と90°にセットして下さい
Shank 90° to the axis of workpiece

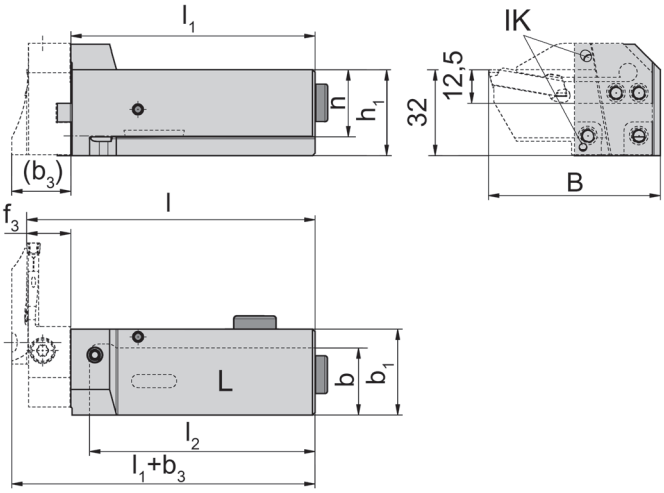

L = 左勝手バージョンを図示
L = left hand version shown

R = 右勝手バージョン
R = right hand version

内部給油式

with integrated through coolant supply

型式 Part number	h	h_1	b	l_2	l	B	b_1	l_1
R/L220.2020.2.K2.IK	20	32	20	69	l_1+f_3	l_K+19	29	79
R/L220.2525.2.K2.IK	25	32	25	84	l_1+f_3	l_K+19	32	91

R：右勝手　L：左勝手　を指します。
State R or L version

l_K、b_3、f_3寸法はカセットページをご参照ください。
l_K, b_3 and f_3 see cassettes

mm表記
Dimensions in mm

その他の寸法はお問い合わせください。
Further sizes upon request

右勝手ベーシックツールホルダーに左勝手カセット、左勝手ベーシックツールホルダーに右勝手カセットをご使用ください。
Use right hand basic toolholder for left hand cassettes and left hand basic toolholder for right hand cassettes.

予備部品
Spare Parts

ベーシックツールホルダー Basic toolholder	止めねじ Clamping Screw	シーリングプラグ Sealing plug	ピン Threaded Pin	Oリング O-ring	トルクスレンチ TORX PLUS® Wrench
R/L220...	**5.12T20P**	**004.00.26**	**030.0508.0866**	**12.37.2.62.3601**	**T20PQ**

ベーシックツールホルダー
Basic toolholder

B224
カセットなし
without cassette

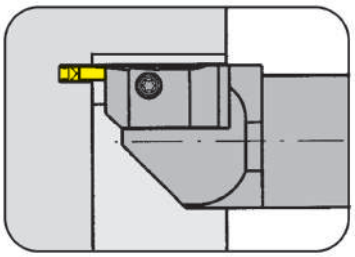

カセット RIK/LIK224 用ベーシックツールホルダー
Grundhalter für Kassetten タイプ RIK/LIK224

内部給油式
with through coolant supply

T型インターフェースカセット用
for Cassettes with interface „T“

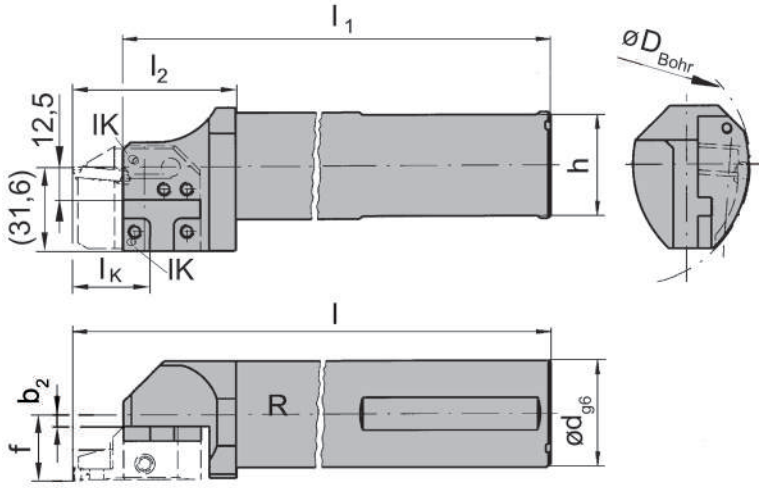

R = 右勝手バージョンを図示
R = right hand version shown

L = 左勝手バージョン
L = left hand version

型式 Part number	f	d	l_1	h	l_2	b_2	l	D_{Bohr}
R/LB224.0032.K1.IK	b_2+f_3	32	181	30	59	0,41	200	90
R/LB224.0040.K1.IK	b_2+f_3	40	231	38	59	4,41	250	90

R：右勝手　L：左勝手　を指します。
State R or L version

$D_{a\,min}$ / f_3 / l_K s寸法はカセットページをご参照ください。
$D_{a\,min}$ / f_3 / l_K see cassettes

mm表記
Dimensions in mm

その他の寸法はお問い合わせください。
Further sizes upon request

予備部品
Spare Parts

ベーシックツールホルダー Basic toolholder	止めねじ Clamping Screw	トルクスレンチ TORX PLUS® Wrench	ピン Threaded Pin	六角棒スパナ Allen Wrench
R/LB224...	**5.12T20P**	**T20PQ**	**030.0508.0866**	**SW2,0 DIN911**
RB224.0032.K1.IK	**5.12T20P**	**T20PQ**	**030.0508.0866**	**SW2,5 DIN911**

ベーシックツールホルダー
Basic toolholder

220C
カセットなし
without cassette

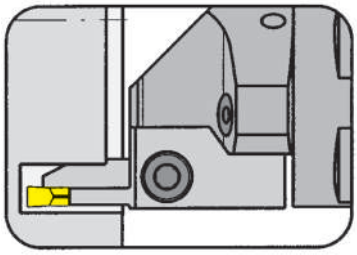

T型インターフェースカセット用ベーシックツールホルダー
Basic toolholder for cassettes wit interface „T“

内部給油式
with through coolant supply

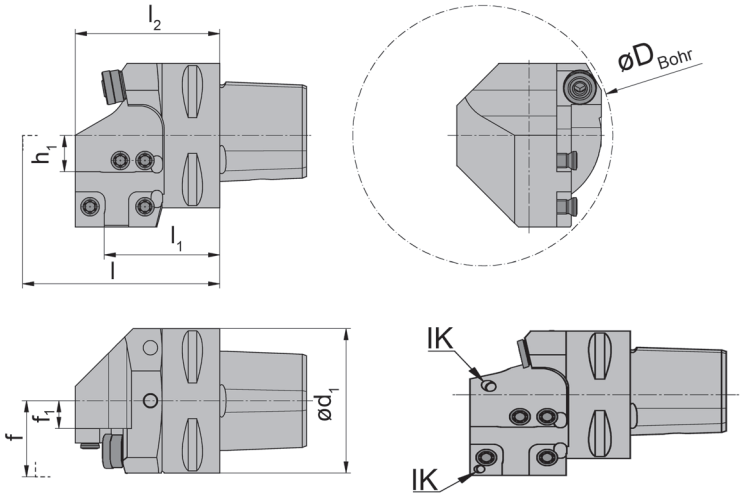

R = 右勝手バージョンを図示
R = right hand version shown

L = 左勝手バージョン
L = left hand version

型式 Part number	l_1	l	l_2	d_1	h_1	f_1	f
R/L220.00C3.K1.IK	36	l_1+l_K	46	32	12,5	4,6	f_1+f_3
R/L220.00C4.K1.IK	40	l_1+l_K	50	40	12,5	4,6	f_1+f_3
R/L220.00C5.K1.IK	40	l_1+l_K	50	50	12,5	9,6	f_1+f_3
R/L220.00C6.K1.IK	42	l_1+l_K	52	63	12,5	16,1	f_1+f_3
R/L220.00C8.K1.IK	53	l_1+l_K	63	80	12,5	24,6	f_1+f_3

R：右勝手　L：左勝手　を指します。
State R or L version

D_{Bohr}、f_3、l_K寸法はカセットページをご参照ください。
Dimensions for D_{Bore}, f_3 and l_K see cassettes

mm表記
Dimensions in mm

その他の寸法はお問い合わせください。
Further sizes upon request

注釈：
R/L220...IK 用のクーラント供給ノズルはオプション品です。
Note:
R/L220...IK Coolant spray nozzle optional

予備部品
Spare Parts

ベーシックツールホルダー Basic toolholder	止めねじ Clamping Screw	ピン Threaded Pin	六角棒スパナ Allen Wrench	ねじ Screw	トルクスレンチ TORX PLUS® Wrench
R/L220...	**5.12T20P**	**030.0508.0866**	**SW2,5 DIN911**	**004.00.21**	**T20PQ**

ベーシックツールホルダー
Basic toolholder

220C
カセットなし
without cassette

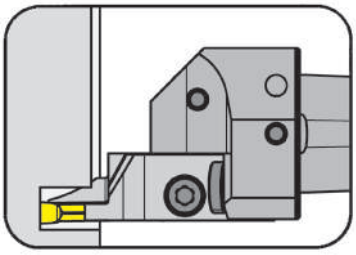

T型インターフェースカセット用ベーシックツールホルダー
Basic toolholder for cassettes wit interface „T“

内部給油式（グリッパー溝なし）
with internal coolant supply - without tool changing groove

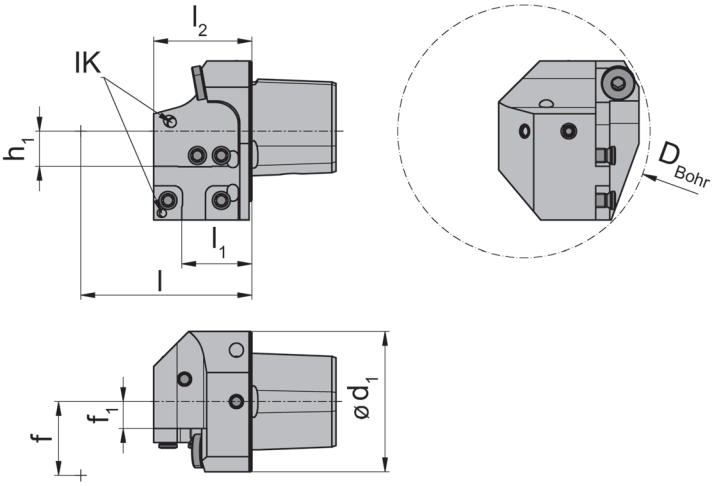

R = 右勝手バージョンを図示
R = right hand version shown

L = 左勝手バージョン
L = left hand version

型式 Part number	l_1	l	l_2	d_1	h_1	f_1	f
R/L220.00C4.K10.IK	25	l_1+l_K	35	40	12,5	4,6	f_1+f_3
R/L220.00C5.K10.IK	25	l_1+l_K	35	50	12,5	9,6	f_1+f_3

R：右勝手　L：左勝手　を指します。
State R or L version

D_{Bohr}、f_3、l_K寸法はカセットページをご参照ください。
Dimensions for D_{Bore}, f_3 and l_K see cassettes

mm表記
Dimensions in mm

その他の寸法はお問い合わせください。
Further sizes upon request

注釈：
R/L220...IK 用のクーラント供給ノズルはオプション品です。
Note:
R/L220...IK Coolant spray nozzle optional

予備部品
Spare Parts

ベーシックツールホルダー Basic toolholder	止めねじ Clamping Screw	ピン Threaded Pin	六角棒スパナ Allen Wrench	ねじ Screw	トルクスレンチ TORX PLUS® Wrench
R/L220...	**5.12T20P**	**030.0508.0866**	**SW2,5 DIN911**	**004.00.21**	**T20PQ**

ベーシックツールホルダー
Basic toolholder

220C
カセットなし
without cassette

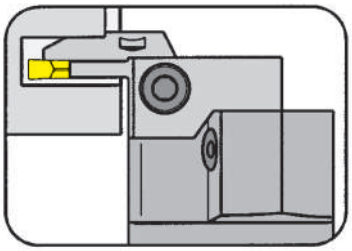

T型インターフェースカセット用ベーシックツールホルダー
Basic toolholder for cassettes wit interface „T“

内部給油式
with through coolant supply

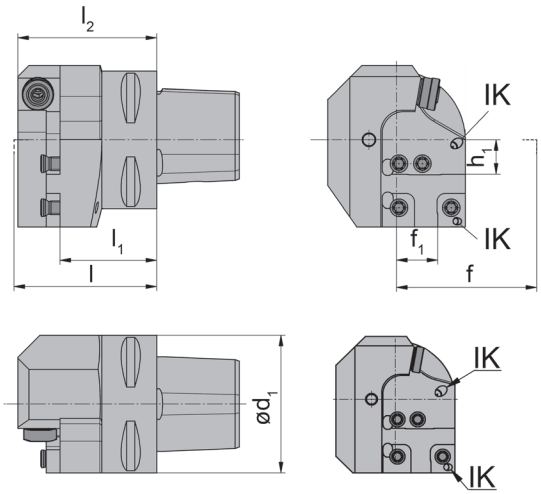

R = 右勝手バージョンを図示
R = right hand version shown

L = 左勝手バージョン
L = left hand version

型式 Part number	l_1	l	l_2	d_1	h_1	f_1	f
R/L220.00C3.K2.IK	31,2	l_1+f_3	46,5	32	12,5	10,0	f_1+l_K
R/L220.00C4.K2.IK	35,2	l_1+f_3	50,5	40	12,5	10,0	f_1+l_K
R/L220.00C5.K2.IK	35,2	l_1+f_3	50,5	50	12,5	15,0	f_1+l_K
R/L220.00C6.K2.IK	37,2	l_1+f_3	52,5	63	12,5	21,5	f_1+l_K
R/L220.00C8.K2.IK	48,2	l_1+f_3	63,5	80	12,5	30,0	f_1+l_K

R：右勝手　L：左勝手　を指します。
State R or L version

D_{Bohr}、f_3、l_K寸法はカセットページをご参照ください。
Dimensions for D_{Bore}, f_3 and l_K see cassettes

mm表記
Dimensions in mm

その他の寸法はお問い合わせください。
Further sizes upon request

注釈：
R/L220...IK 用のクーラント供給ノズルはオプション品です。
Note:
R/L220...IK Coolant spray nozzle optional

予備部品
Spare Parts

ベーシックツールホルダー Basic toolholder	止めねじ Clamping Screw	ピン Threaded Pin	六角棒スパナ Allen Wrench	ねじ Screw	トルクスレンチ TORX PLUS® Wrench
R/L220...	**5.12T20P**	**030.0508.0866**	**SW2,5 DIN911**	**004.00.21**	**T20PQ**

ベーシックツールホルダー
Basic toolholder

220C
カセットなし
without cassette

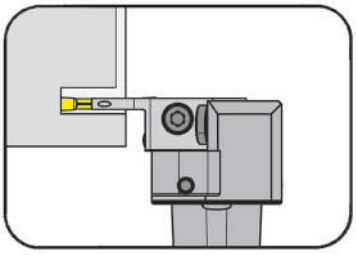

T型インターフェースカセット用ベーシックツールホルダー
Basic toolholder for cassettes wit interface „T“

内部給油式（グリッパー溝なし）
with internal coolant supply - without tool changing groove

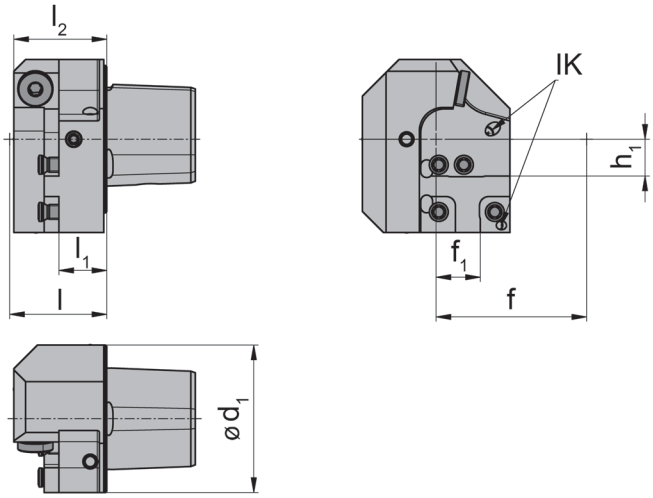

R = 右勝手バージョンを図示
R = right hand version shown

L = 左勝手バージョン
L = left hand version

型式 Part number	l_1	l	l_2	d_1	h_1	f_1	f
R/L220.00C4.K20.IK	16,2	l_1+f_3	31,5	40	12,5	10	f_1+l_K
R/L220.00C5.K20.IK	16,2	l_1+f_3	31,5	50	12,5	15	f_1+l_K

R：右勝手　L：左勝手　を指します。
State R or L version

D_{Bohr}、f_3、l_K寸法はカセットページをご参照ください。
Dimensions for D_{Bore}, f_3 and l_K see cassettes

mm表記
Dimensions in mm

その他の寸法はお問い合わせください。
Further sizes upon request

注釈：
R/L220...IK 用のクーラント供給ノズルはオプション品です。
Note:
R/L220...IK Coolant spray nozzle optional

予備部品
Spare Parts

ベーシックツールホルダー Basic toolholder	止めねじ Clamping Screw	ピン Threaded Pin	六角棒スパナ Allen Wrench	ねじ Screw	トルクスレンチ TORX PLUS® Wrench
R/L220...	**5.12T20P**	**030.0508.0866**	**SW2,5 DIN911**	**004.00.21**	**T20PQ**

ベーシックツールホルダー
Basic toolholder

C6
カセットなし
without cassette

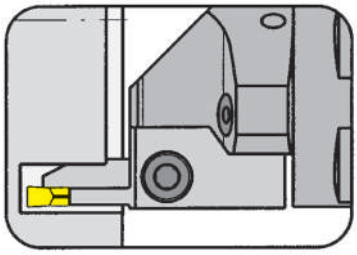

T型インターフェースカセット用ベーシックツールホルダー
Basic toolholder for cassettes wit interface „T“

内部給油式
with through coolant supply

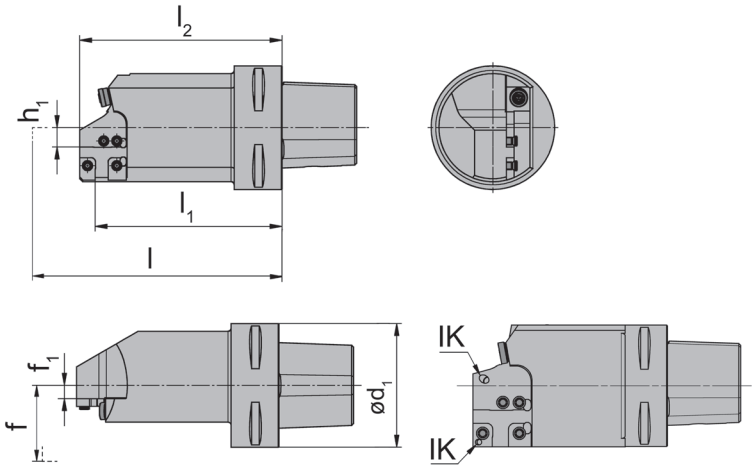

R = 右勝手バージョンを図示
R = right hand version shown

L = 左勝手バージョン
L = left hand version

型式 Part number	l_1	l	l_2	d_1	h_1	f_1	f
C6.L220.120.K1.IK	91	l_1+l_K	101	63	12,5	0,6	f_1+f_3
C6.R220.120.K1.IK	91	l_1+l_K	101	63	12,5	0,6	f_1+f_3
C6.L220.150.K1.IK	121	l_1+l_K	131	63	12,5	0,6	f_1+f_3
C6.R220.150.K1.IK	121	l_1+l_K	131	63	12,5	0,6	f_1+f_3

R：右勝手　L：左勝手　を指します。
State R or L version

f_3、l_K 寸法はカセットページをご参照ください。
Dimensions for f_3 and l_K see cassettes

mm表記
Dimensions in mm

その他の寸法はお問い合わせください。
Further sizes upon request

注釈：
C6.R/L220...用のクーラント供給ノズルはオプション品です。
Note:
C6.R/L220...IK Coolant spray nozzle optional

予備部品
Spare Parts

ベーシックツールホルダー Basic toolholder	止めねじ Clamping Screw	ピン Threaded Pin	六角棒スパナ Allen Wrench	ねじ Screw	トルクスレンチ TORX PLUS® Wrench
C6...	**5.12T20P**	**030.0508.0866**	**SW2,5 DIN911**	**004.00.21**	**T20PQ**

ベーシックツールホルダー
Basic toolholder

B224C
カセットなし
without cassette

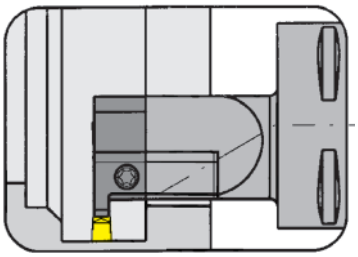

カセットタイプ BK224用ベーシックツールホルダー
Basic toolholder for cassettes type BK224

内部給油式
with through coolant supply

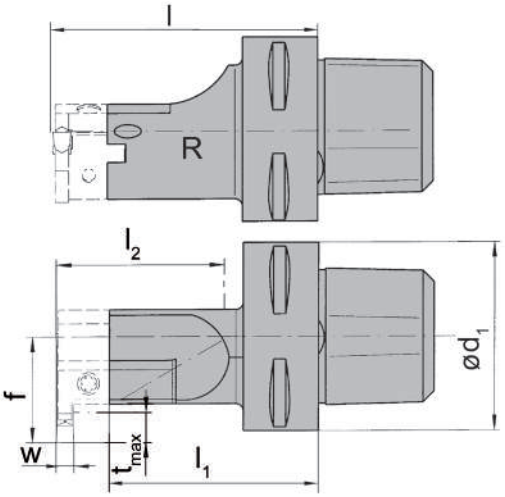

R = 右勝手バージョンを図示
R = right hand version shown

L = 左勝手バージョン
L = left hand version

Bestellnummer Part number	l	l_2	l_1	d_1	f
R/LB224.00C3.1.K2	$l_1+b_1+w/2$	35	39,3	32	32
R/LB224.00C3.2.K2	$l_1+b_1+w/2$	50	54,3	32	32
R/LB224.00C4.1.K2	$l_1+b_1+w/2$	40	49,3	40	32
R/LB224.00C4.2.K2	$l_1+b_1+w/2$	60	69,3	40	32
R/LB224.00C5.1.K2	$l_1+b_1+w/2$	50	59,3	50	32
R/LB224.00C5.2.K2	$l_1+b_1+w/2$	70	79,3	50	32
R/LB224.00C6.1.K2	$l_1+b_1+w/2$	58	69,3	63	32
R/LB224.00C6.2.K2	$l_1+b_1+w/2$	78	89,3	63	32
R/LB224.00C8.1.K2	$l_1+b_1+w/2$	60	80,3	80	32
R/LB224.00C8.2.K2	$l_1+b_1+w/2$	80	100,3	80	32

R:右勝手　L:左勝手　を指します。
State R or L version

その他の寸法はお問合せください。
Further sizes upon request

D_{min} 、 t_{max} 寸法はカセットページをご参照ください。
Dimensions for D_{min}, t_{max} see cassettes

mm表記
Dimensions in mm

予備部品
Spare Parts

ベーシックツールホルダー Basic toolholder	**止めねじ** Clamping Screw	**トルクスレンチ** TORX PLUS® Wrench
R/LB224...	**030.0518.T20P**	**T20PQ**

ベーシックツールホルダー
Basic toolholder

B229C
カセットなし
without cassette

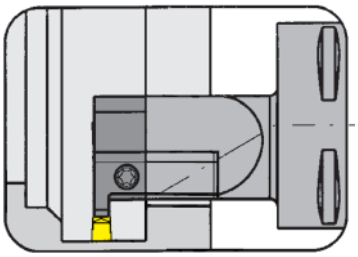

カセットタイプ BK229用ベーシックツールホルダー
Basic toolholder for cassettes type BK229

内部給油式
with through coolant supply

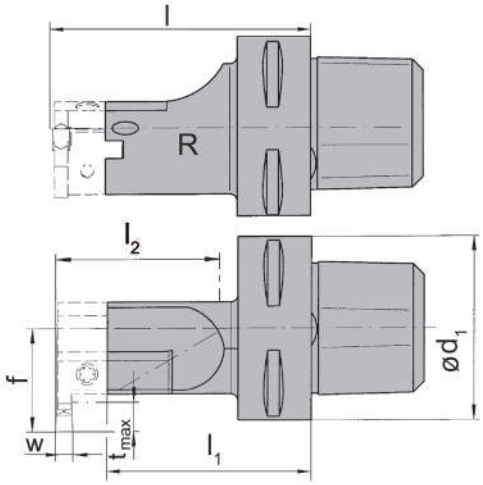

R = 右勝手バージョンを図示
R = right hand version shown

L = 左勝手バージョン
L = left hand version

型式 Part number	l	l_2	l_1	d_1	f
R/LB229.00C3.1.K2	$l_1+b_1+w/2$	35	38,5	32	35,5
R/LB229.00C3.2.K2	$l_1+b_1+w/2$	50	53,5	32	35,5
R/LB229.00C4.1.K2	$l_1+b_1+w/2$	40	48,5	40	35,5
R/LB229.00C4.2.K2	$l_1+b_1+w/2$	60	68,5	40	35,5
R/LB229.00C5.1.K2	$l_1+b_1+w/2$	50	58,5	50	35,5
R/LB229.00C5.2.K2	$l_1+b_1+w/2$	70	78,5	50	35,5
R/LB229.00C6.1.K2	$l_1+b_1+w/2$	58	68,5	63	35,5
R/LB229.00C6.2.K2	$l_1+b_1+w/2$	78	88,5	63	35,5
R/LB229.00C8.1.K2	$l_1+b_1+w/2$	65	84,5	80	35,5
R/LB229.00C8.2.K2	$l_1+b_1+w/2$	90	109,5	80	35,5

R:右勝手　L:左勝手　を指します。
State R or L version

D_{min} 、 t_{max} 寸法はカセットページをご参照ください。
Dimensions for D_{min}, t_{max} see cassettes

mm表記
Dimensions in mm

その他の寸法はお問合せください。
Further sizes upon request

予備部品
Spare Parts

ベーシックツールホルダー Basic toolholder	止めねじ Screw	トルクスレンチ TORX PLUS® Wrench
R/LB229.00C...	**030.0518T20P**	**T20PQ**

ツールホルダー
Toolholder

360C
カセット付き
wtih cassette

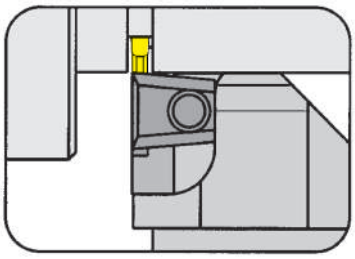

最大溝深さ クランプ範囲	Depth of groove up to Clamping range	6 mm 0,5-2,9 mm

内部給油式
with through coolant supply

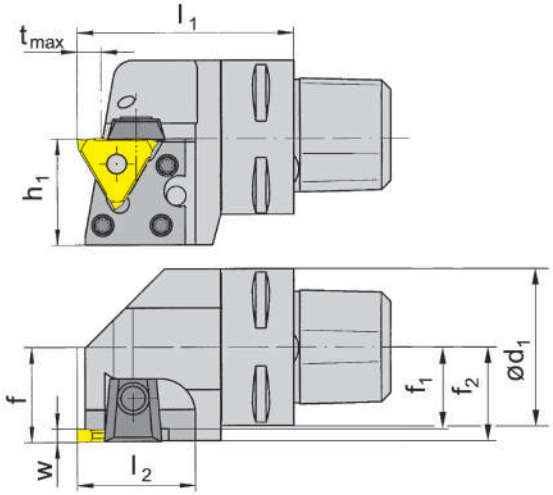

適用インサート
for Indexable insert

タイプ
Type 312
S312

R = 右勝手バージョンを図示
R = right hand version shown

L = 左勝手バージョン
L = left hand version

型式 Part number	l_1	l_2	h_1	d_1	f_1	f	f_2	t_{max}	サイズ Size	クランプ範囲 Clamping range
R/L360.00C3.K1	45	31	27,3	32	20,5	f_1+w-a_1	22	4	01	0,5-1,9
R/L360.00C4.K1	50	31	27,3	40	25,5	f_1+w-a_1	27	4	01	0,5-1,9
R/L360.00C5.K1	50	31	27,3	50	25,5	f_1+w-a_1	27	4	01	0,5-1,9
R/L360.00C6.K1	55	31	31,5	63	30,5	f_1+w-a_1	32	4	01	0,5-1,9
R/L360.00C3.K2	45	31	27,3	32	19,5	f_1+w-a_1	22	6	02	1,9-2,9
R/L360.00C4.K2	50	31	27,3	40	24,5	f_1+w-a_1	27	6	02	1,9-2,9
R/L360.00C5.K2	50	31	27,3	50	24,5	f_1+w-a_1	27	6	02	1,9-2,9
R/L360.00C6.K2	55	31	31,5	63	29,5	f_1+w-a_1	32	6	02	1,9-2,9

R:右勝手　L:左勝手　を指します。
State R or L version

w、a_1寸法はインサートページをご参照ください。
w, a_1 see indexable inserts

mm表記
Dimensions in mm

その他の寸法はお問合せください。
Further sizes upon request

ねじの適正締付トルク値は技術資料をご確認下さい。
For torque specification of the screw, please see Technical Instructions.

予備部品
Spare Parts

ツールホルダー Toolholder	カセット Cassette	レンチ Allen Wrench	トルクスレンチ TORX PLUS® Wrench
L360.00C...K1	**LK360.00.01**		
R360.00C...K1	**RK360.00.01**		
L360.00C...K2	**LK360.00.02**	**SW3,0 DIN911**	**T15PQ**
R360.00C...K2	**RK360.00.02**		

ツールホルダー
Toolholder

360C
カセット付き
wtih cassette

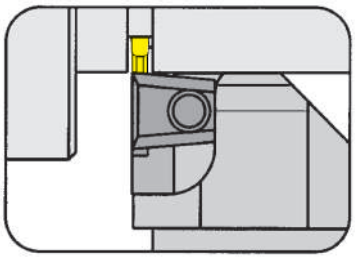

最大溝深さ クランプ範囲	Depth of groove up to Clamping range	6 mm 2,9-6,3 mm

内部給油式
with through coolant supply

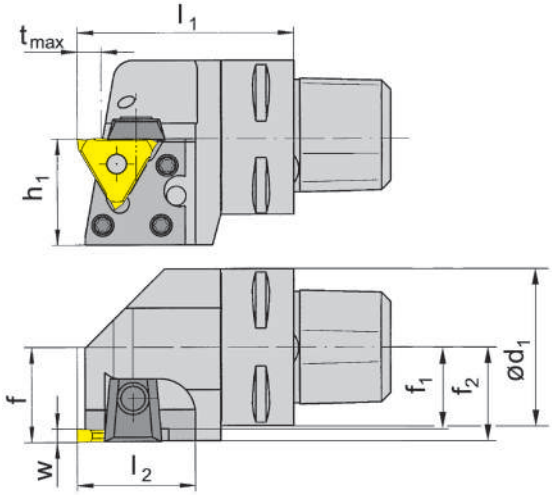

R = 右勝手バージョンを図示
R = right hand version shown

L = 左勝手バージョン
L = left hand version

適用インサート
for Indexable insert

タイプ 312
Type S312

型式 Part number	l_1	l_2	h_1	d_1	f_1	f	f_2	t_{max}	サイズ Size	クランプ範囲 Clamping range
R/L360.00C3.K3	45	31	27,3	32	18,5	f_1+w-a_1	22	6	03	2,9-3,9
R/L360.00C4.K3	50	31	27,3	40	23,5	f_1+w-a_1	27	6	03	2,9-3,9
R/L360.00C5.K3	50	31	27,3	50	23,5	f_1+w-a_1	27	6	03	2,9-3,9
R/L360.00C6.K3	55	31	31,5	63	28,5	f_1+w-a_1	32	6	03	2,9-3,9
R/L360.00C3.K4	45	31	27,3	32	16,8	f_1+w-a_1	22	6	04	3,9-6,3
R/L360.00C4.K4	50	31	27,3	40	21,8	f_1+w-a_1	27	6	04	3,9-6,3
R/L360.00C5.K4	50	31	27,3	50	21,8	f_1+w-a_1	27	6	04	3,9-6,3
R/L360.00C6.K4	55	31	31,5	63	26,8	f_1+w-a_1	32	6	04	3,9-6,3

R:右勝手　L:左勝手　を指します。
State R or L version

w、a_1寸法はインサートページをご参照ください。
w, a_1 see indexable inserts

mm表記
Dimensions in mm

その他の寸法はお問合せください。
Further sizes upon request

ねじの適正締付トルク値は技術資料をご確認下さい。
For torque specification of the screw, please see Technical Instructions.

予備部品
Spare Parts

ツールホルダー Toolholder	カセット Cassette
L360.00C...K3	**LK360.00.03**
R360.00C...K3	**RK360.00.03**
L360.00C...K4	**LK360.00.04**
R360.00C...K4	**RK360.00.04**

内径ツール用アダプター
Adaptor for boring bars

001C

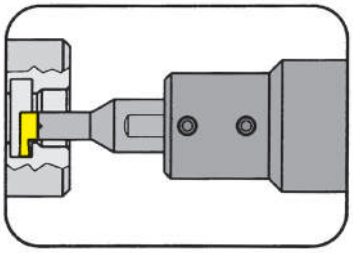

平取り部付き円筒シャンクホルダー用
for cylindrical shanks with standard clamping flat

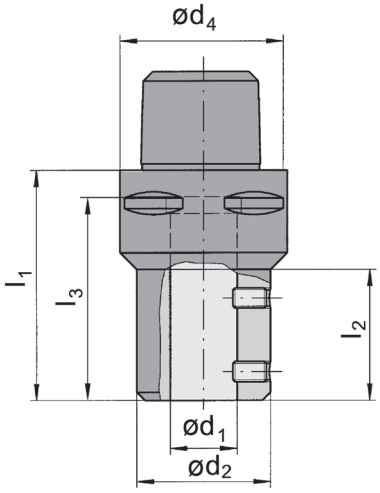

型式 Part number	l_1	l_2	l_3	d_4	d_1	d_2
001.00C3.16	65	-	55	32	16	40
001.00C3.20	70	-	58	32	20	40
001.00C4.16	65	-	55	40	16	40
001.00C4.20	70	-	58	40	20	40
001.00C5.16	65	44	55	50	16	40
001.00C5.20	70	49	58	50	20	40
001.00C6.20	70	45	58	63	20	40

その他の寸法はお問合せください。
Further sizes upon request

mm表記
Dimensions in mm

予備部品
Spare Parts

内径ツール用アダプター Adaptor for boring bars	止めねじ Clamping Screw	レンチ Allen Wrench
001...	**10.12.1835**	**SW5,0 DIN911**

ベーシックツールホルダー
Basic toolholder

220TS
カセットなし
without cassette

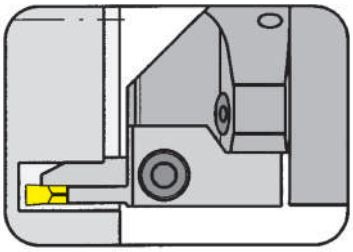

T型インターフェースカセット用ベーシックツールホルダー
Basic toolholder for cassettes wit interface „T“

内部給油式
with through coolant supply

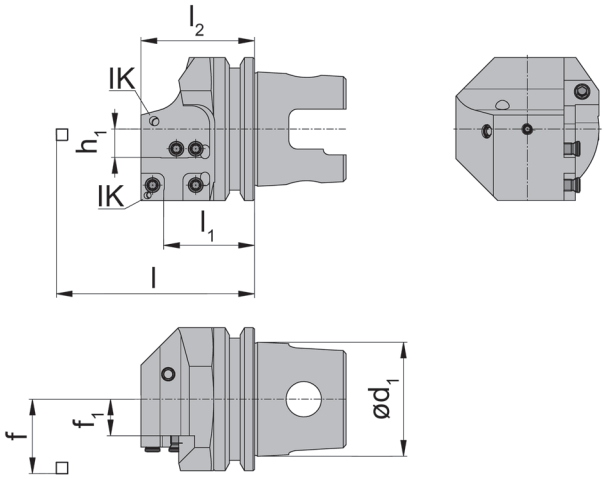

R = 右勝手バージョンを図示
R = right hand version shown

L = 左勝手バージョン
L = left hand version

型式 Part number	l_1	l	l_2	d_1	h_1	f_1	f
R/L220.TS40.K1.IK	40	l_1+l_K	50	40	12,5	4,6	f_1+f_3
R/L220.TS50.K1.IK	40	l_1+l_K	50	50	12,5	9,6	f_1+f_3
R/L220.TS63.K1.IK	40	l_1+l_K	50	63	12,5	16,1	f_1+f_3

R：右勝手　L：左勝手　を指します。
State R or L version

D_{Bohr}、f_3、l_K寸法はカセットページをご参照ください。
Dimensions for D_{Bore}, f_3 and l_K see cassettes

mm表記
Dimensions in mm

その他の寸法はお問い合わせください。
Further sizes upon request

予備部品
Spare Parts

ベーシックツールホルダー Basic toolholder	止めねじ Clamping Screw	クーラント供給ノズル Coolant spray nozzle	トルクスレンチ TORX PLUS® Wrench	ピン Threaded Pin	六角棒スパナ Allen Wrench
R/L220.TS40.K1.IK	**5.12T20P**	**020.1008.2977**	**T20PQ**		
R/L220.TS50.K1.IK	**5.12T20P**	**020.1008.2977**	**T20PQ**	**030.0508.0866**	
R/L220.TS63.K1.IK	**5.12T20P**	**020.1008.2977**	**T20PQ**	**030.0508.0866**	**SW2,5 DIN911**

ベーシックツールホルダー
Basic toolholder

220TS
カセットなし
without cassette

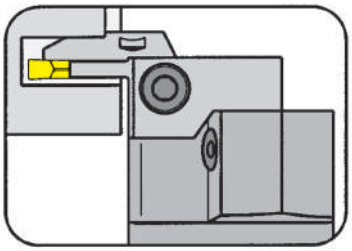

T型インターフェースカセット用ベーシックツールホルダー
Basic toolholder for cassettes wit interface „T“

内部給油式
with through coolant supply

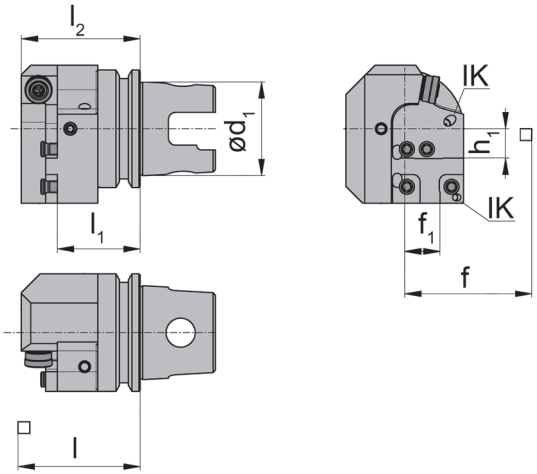

R = 右勝手バージョンを図示
R = right hand version shown

L = 左勝手バージョン
L = left hand version

型式 Part number	l_1	l	l_2	d_1	h_1	f_1	f
R/L220.TS40.K2.IK	35,2	l_1+f_3	50,5	40	12,5	10,0	f_1+l_K
R/L220.TS50.K2.IK	35,2	l_1+f_3	50,5	50	12,5	15,0	f_1+l_K
L220.TS63.K2.IK	35,2	l_1+f_3	50,5	63	12,5	21,5	f_1+l_K

R：右勝手　L：左勝手　を指します。
State R or L version

D_{Bohr}、f_3、l_K寸法はカセットページをご参照ください。
Dimensions for D_{Bore}, f_3 and l_K see cassettes

mm表記
Dimensions in mm

その他の寸法はお問い合わせください。
Further sizes upon request

予備部品
Spare Parts

ベーシックツールホルダー Basic toolholder	止めねじ Clamping Screw	ピン Threaded Pin	クーラント供給ノズル Coolant spray nozzle	トルクスレンチ TORX PLUS® Wrench	六角棒スパナ Allen Wrench
R/L220.T...	**5.12T20P**	**030.0508.0866**	**020.1008.2977**	**T20PQ**	
L220.TS63.K2.IK	**5.12T20P**	**030.0508.0866**	**020.1008.2977**	**T20PQ**	**SW2,5 DIN911**

ベーシックツールホルダー
Basic toolholder

HSK220
カセットなし
without cassette

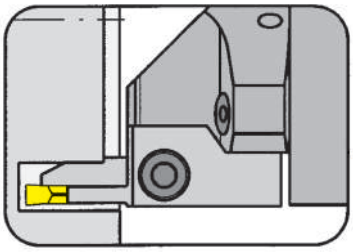

T型インターフェースカセット用ベーシックツールホルダー
Basic toolholder for cassettes wit interface „T“

ATC用溝なし 内部給油式
for manual tool change, with through coolant supply

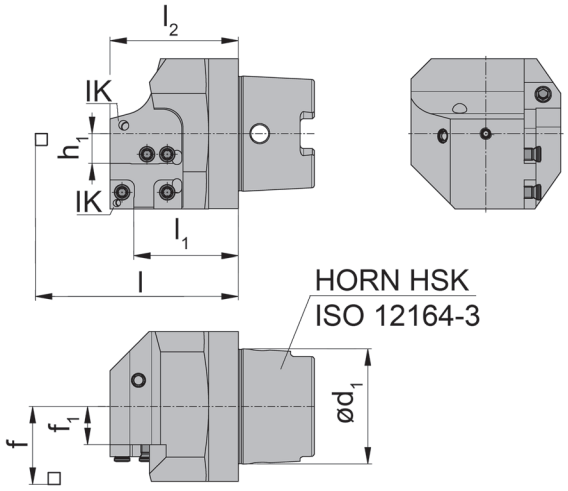

R = 右勝手バージョンを図示
R = right hand version shown

L = 左勝手バージョン
L = left hand version

型式 Part number	l_1	d_1	f_1	l	l_2	f	h_1
HSK-L220.0063.K1.IK	44	63	16,1	l_1+l_K	54	f_1+f_3	12,5
HSK-R220.0063.K1.IK	44	63	16,1	l_1+l_K	54	f_1+f_3	12,5

R：右勝手　L：左勝手　を指します。
State R or L version

D_{min}、f_3、l_K寸法はカセットページをご参照ください。
Dimensions for D_{min}, f_3 and l_K see cassettes

mm表記
Dimensions in mm

その他の寸法や仕様 (例： HSK-B50 usw.) はお問い合わせください。
Further sizes and versions (e.g. HSK-B50 etc.) upon request

予備部品
Spare Parts

ベーシックツールホルダー Basic toolholder	止めねじ Clamping Screw	ピン Threaded Pin	六角棒スパナ Allen Wrench	クーラント供給ノズル Coolant spray nozzle	トルクスレンチ TORX PLUS® Wrench
HSK-L220...	**5.12T20P**	**030.0508.0866**	**SW2,5 DIN911**	**020.1008.2977**	**T20PQ**

ベーシックツールホルダー
Basic toolholder

HSK220
カセットなし
without cassette

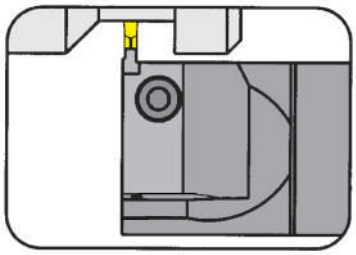

T型インターフェースカセット用ベーシックツールホルダー
Basic toolholder for cassettes wit interface „T“

ATC用溝なし 内部給油式
for manual tool change, with through coolant supply

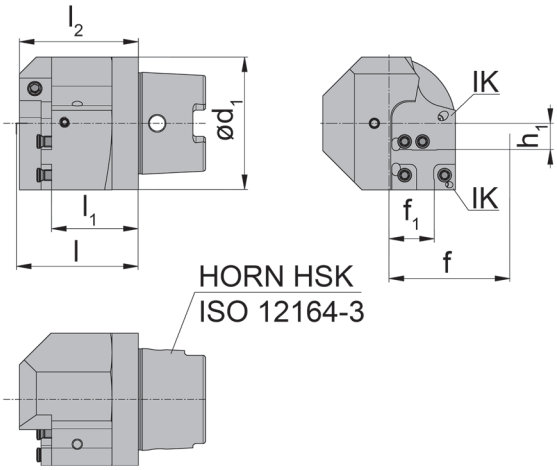

R = rechts wie gezeichnet
R = right hand version shown

L = 左勝手バージョン
L = left hand version

型式 Part number	l_1	d_1	f_1	l	l_2	f	h_1
HSK-L220.0063.K2.IK	41,2	63	21,5	l_1+f_3	56,5	f_1+l_K	12,5
HSK-R220.0063.K2.IK	41,2	63	21,5	l_1+f_3	56,5	f_1+l_K	12,5

R：右勝手　L：左勝手　を指します。
State R or L version

D_{min}、f_3、l_K寸法はカセットページをご参照ください。
Dimensions for D_{min}, f_3 and l_K see cassettes

mm表記
Dimensions in mm

その他の寸法や仕様 (例： HSK-B50 usw.) はお問い合わせください。
Further sizes and versions (e.g. HSK-B50 etc.) upon request

予備部品
Spare Parts

ベーシックツールホルダー Basic toolholder	止めねじ Clamping Screw	ピン Threaded Pin	六角棒スパナ Allen Wrench	クーラント供給ノズル Coolant spray nozzle	トルクスレンチ TORX PLUS® Wrench
HSK-L220...	**5.12T20P**	**030.0508.0866**	**SW2,5 DIN911**	**020.1008.2977**	**T20PQ**

ベーシックツールホルダー
Basic toolholder

HSK224
カセットなし
without cassette

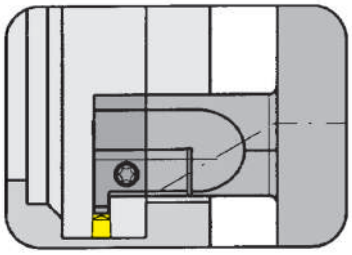

カセットタイプBK224用ベーシックツールホルダー
Basic toolholder for cassettes type BK224

マニュアルツールチェンジの場合、内部給油式
for manual tool change, with through coolant supply

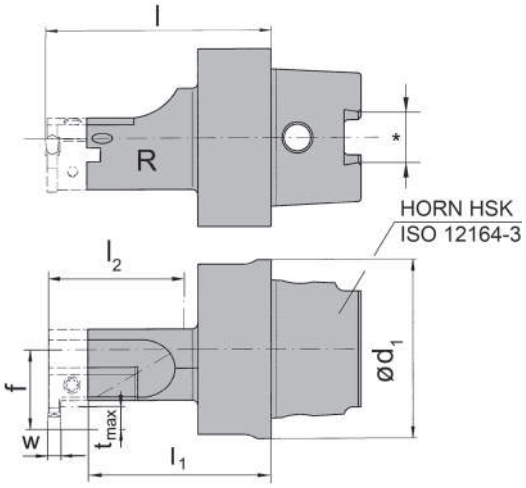

R = 右勝手バージョンを図示
R = right hand version shown

L = 左勝手バージョン
L = left hand version

型式 Part number	f	d_1	l	l_1	l_2
HSKL224.0063.1.K2	32	63	$l_1+b_1+w/2$	70,3	58
HSKL224.0063.2.K2	32	63	$l_1+b_1+w/2$	90,3	78
HSKR224.0063.1.K2	32	63	$l_1+b_1+w/2$	70,3	58
HSKR224.0063.2.K2	32	63	$l_1+b_1+w/2$	90,3	78

R:右勝手　L:左勝手　を指します。
State R or L version

D_{min} 、 t_{max} 寸法はカセットページをご参照ください。
Dimensions for D_{min}, t_{max} see cassettes

mm表記
Dimensions in mm

その他の寸法 (例 HSK-B50 等) はお問い合わせください。
Further sizes and versions (e.g. HSK-B50 etc.) upon request

ベーシックツールホルダー
Basic toolholder

HSK229
カセットなし
without cassette

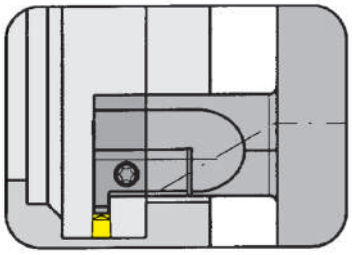

カセットタイプBK229用ベーシックツールホルダー
Basic toolholder for cassettes type BK229

マニュアルツールチェンジの場合、内部給油式
for manual tool change, with through coolant supply

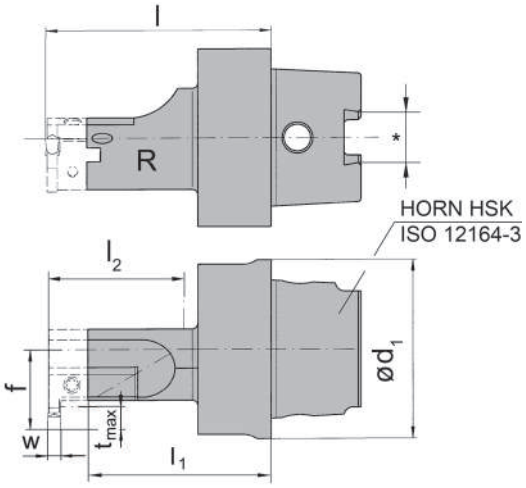

R = 右勝手バージョンを図示
R = right hand version shown

L = 左勝手バージョン
L = left hand version

型式 Part number	f	d_1	l	l_1	l_2
HSKL229.0063.1.K2	35,5	63	$l_1+b_1+w/2$	70,3	58
HSKL229.0063.2.K2	35,5	63	$l_1+b_1+w/2$	90,3	78
HSKR229.0063.1.K2	35,5	63	$l_1+b_1+w/2$	70,3	58
HSKR229.0063.2.K2	35,5	63	$l_1+b_1+w/2$	90,3	78

R:右勝手　L:左勝手　を指します。
State R or L version

D_{min} 、 t_{max} 寸法はカセットページをご参照ください。
Dimensions for D_{min}, t_{max} see cassettes

mm表記
Dimensions in mm

その他の寸法 (例 HSK-B50 等) はお問い合わせください。
Further sizes and versions (e.g. HSK-B50 etc.) upon request

ベーシックツールホルダー
Basic toolholder

HSKT63
カセットなし
without cassette

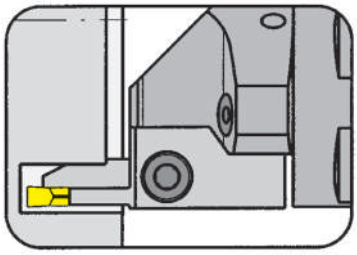

T型インターフェースカセット用ベーシックツールホルダー
Basic toolholder for cassettes wit interface „T“

内部給油式
with through coolant supply

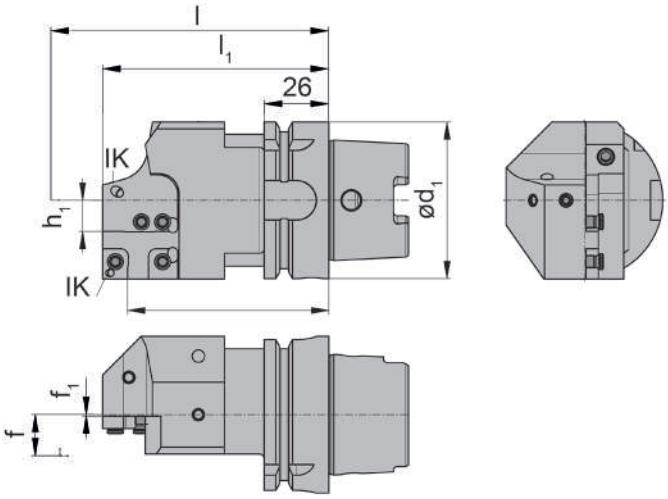

R = 右勝手バージョンを図示
R = right hand version shown

L = 左勝手バージョン
L = left hand version

220／224 カセット用
ポケットシート

Pocket seat system 220

型式 Part number	カセット Cassette	l_1	d	f_1	l	l_2	f	h_1
HSKT63.L220.110.K1.IK	L	81	63	0,6	l_1+l_K	91	f_1+f_3	12,5
HSKT63.L220.120.K1.IK	L	91	63	0,6	l_1+l_K	101	f_1+f_3	12,5
HSKT63.L220.130.K1.IK	L	101	63	0,6	l_1+l_K	111	f_1+f_3	12,5
HSKT63.L220.150.K1.IK	L	121	63	0,6	l_1+l_K	131	f_1+f_3	12,5
HSKT63.L220.175.K1.IK	L	146	63	0,6	l_1+l_K	156	f_1+f_3	12,5
HSKT63.R220.110.K1.IK	R	81	63	0,6	l_1+l_K	91	f_1+f_3	12,5
HSKT63.R220.120.K1.IK	R	91	63	0,6	l_1+l_K	101	f_1+f_3	12,5
HSKT63.R220.130.K1.IK	R	101	63	0,6	l_1+l_K	111	f_1+f_3	12,5
HSKT63.R220.150.K1.IK	R	121	63	0,6	l_1+l_K	131	f_1+f_3	12,5
HSKT63.R220.175.K1.IK	R	146	63	0,6	l_1+l_K	156	f_1+f_3	12,5

その他の寸法はお問い合わせください。
Further sizes upon request

l_K、f_3s寸法はカセットページをご参照ください。
l_K and f_3 see cassettes

mm表記
Dimensions in mm

予備部品
Spare Parts

ベーシックツールホルダー Basic toolholder	止めねじ Clamping Screw	ピン Threaded Pin	六角棒スパナ Allen Wrench	クーラント供給ノズル Coolant spray nozzle	トルクスレンチ TORX PLUS® Wrench
HSKT63...	**5.12T20P**	**030.0508.0866**	**SW2,5 DIN911**	**020.1008.2977**	**T20PQ**

ベーシックツールホルダー
Basic toolholder

HSKT63
カセットなし
without cassette

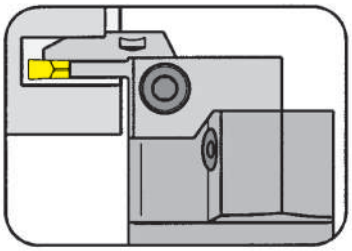

T型インターフェースカセット用ベーシックツールホルダー
Basic toolholder for cassettes wit interface „T“

内部給油式
with through coolant supply

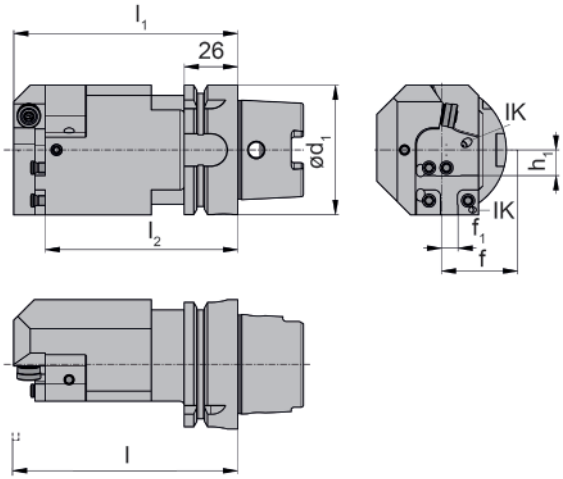

R = 右勝手バージョンを図示
R = right hand version shown

L = 左勝手バージョン
L = left hand version

220／224 カセット用
ポケットシート

Pocket seat system 220

型式 Part number	カセット Cassette	l_1	d	f_1	l	l_2	f	h_1
HSKT63.L220.110.K2.IK	R	93,6	63	8,0	l_1+l_K	108,8	f_1+l_K	12,5
HSKT63.L220.130.K2.IK	R	101,0	63	0,6	l_1+l_K	111,0	f_1+f_3	12,5
HSKT63.L220.150.K2.IK	R	133,6	63	8,0	l_1+l_K	148,8	f_1+l_K	12,5
HSKT63.L220.175.K2.IK	R	158,6	63	8,0	l_1+l_K	173,8	f_1+l_K	12,5
HSKT63.R220.110.K2.IK	L	93,6	63	8,0	l_1+l_K	108,8	f_1+l_K	12,5
HSKT63.R220.130.K2.IK	L	113,6	63	8,0	l_1+l_K	128,8	f_1+l_K	12,5
HSKT63.R220.150.K2.IK	L	133,6	63	8,0	l_1+l_K	148,8	f_1+l_K	12,5
HSKT63.R220.175.K2.IK	L	158,6	63	8,0	l_1+l_K	173,8	f_1+l_K	12,5

その他の寸法はお問い合わせください。
Further sizes upon request

l_K 寸法はカセットページをご参照ください。
l_K see cassettes

mm表記
Dimensions in mm

予備部品
Spare Parts

ベーシックツールホルダー Basic toolholder	止めねじ Clamping Screw	ピン Threaded Pin	六角棒スパナ Allen Wrench	クーラント供給ノズル Coolant spray nozzle	トルクスレンチ TORX PLUS® Wrench
HSKT63...	**5.12T20P**	**030.0508.0866**	**SW2,5 DIN911**	**020.1008.2977**	**T20PQ**

外径加工用カセット

内部給油式

Cassettes for radial machining

with through coolant supply

カセット
Cassette

NK100
内部給油式
with through coolant supply

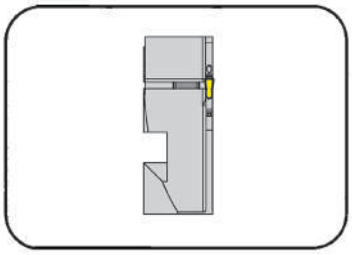

最大溝深さ	Depth of groove up to	25 mm

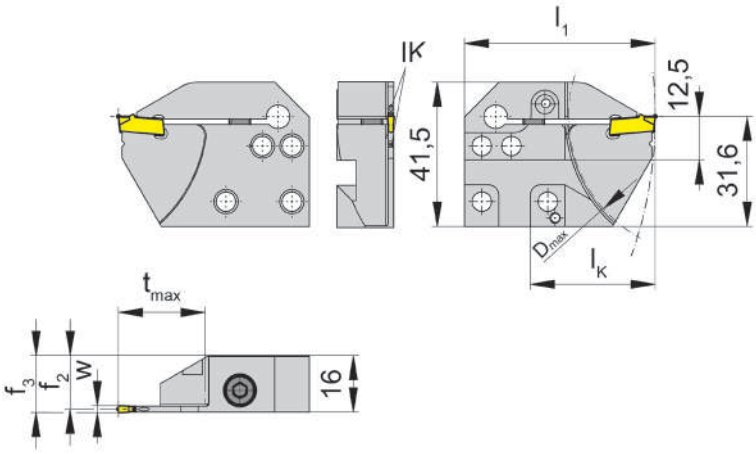

適用インサート
for Insert

タイプ　S100
Type

R = 右勝手バージョンを図示
R = right hand version shown

L = 左勝手バージョン
L = left hand version

型式 Part number	t_{max}	f_2	f_3	w	D_{max}	l_1	l_K
R/LNK100.3215.4.21.IK	25	15,40	f_2+w/2	2,0	80	55	36
R/LNK100.3215.4.22.IK	25	15,15	f_2+w/2	2,5	80	55	36
R/LNK100.3215.4.23.IK	25	14,90	f_2+w/2	3,0	80	55	36
R/LNK100.3215.4.24.IK	25	14,40	f_2+w/2	4,0	80	55	36

R：右勝手　L：左勝手　を指します。
State R or L version

w寸法はインサートページをご確認ください。
w see inserts

mm表記
Dimensions in mm

注釈：
カセットの締付ボルトはベーシックツールホルダーに付属しています。別途手配は不要です。
Ordering note:
The fastening screw is combined with the basic toolholder - no seperate order required.
ねじの適正締付トルク値は技術資料をご確認ください。
For torque specification of the screw, please see Technical Instructions.

クーラント吐出口（IK記載箇所）：
上部クランプ部および下部サポート部
Coolant outlet:
Through clamping finger and insert support

予備部品
Spare Parts

カセット Cassette	止めねじ Clamping Screw	トルクスレンチ TORX PLUS® Wrench
R/LNK100...	**6.23T25P**	**T25PQ**

カセット
Cassette

NK224
内部給油式
with through coolant supply

最大溝深さ クランプ範囲	Depth of groove up to Clamping range	18 mm 2,8-6 mm

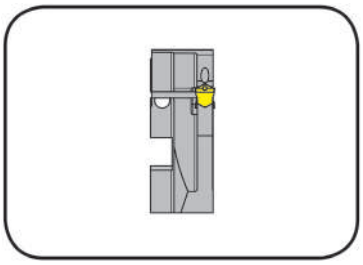

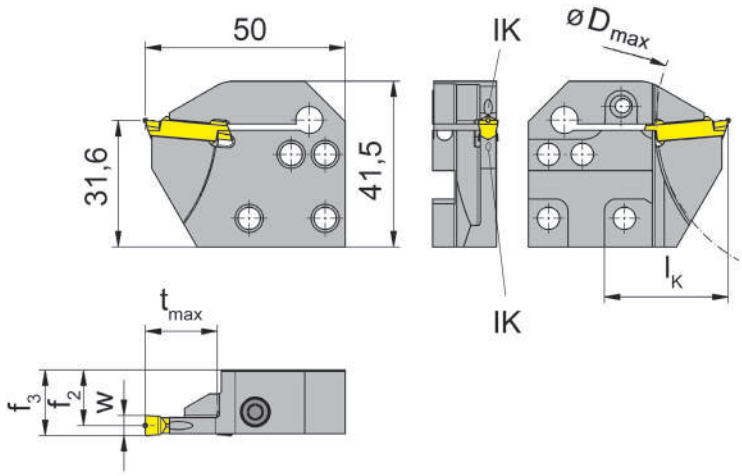

適用インサート
for Indexable insert

タイプ　S224
Type

R = 右勝手バージョンを図示
R = right hand version shown

L = 左勝手バージョン
L = left hand version

型式 Part number	t_{max}	f_2	f_3	D_{max}	l_K	クランプ範囲 Clamping range
R/LNK224.3215.2.01.IK	18	15,40	f_2+w/2	80	31	2,0-2,4
R/LNK224.3215.2.02.IK	18	15,15	f_2+w/2	80	31	2,4-2,8
R/LNK224.3215.4.03.IK	18	14,90	f_2+w/2	80	31	2,8-3,7
R/LNK224.3215.4.04.IK	18	14,40	f_2+w/2	80	31	3,7-4,4
R/LNK224.3215.4.05.IK	18	13,90	f_2+w/2	80	31	4,4-5,1
R/LNK224.3215.4.06.IK	18	13,40	f_2+w/2	80	31	5,1-6,0

R：右勝手　L：左勝手　を指します。
State R or L version

w寸法はインサートページをご確認ください。
w see inserts

mm表記
Dimensions in mm

注釈：
カセットの締付ボルトはベーシックツールホルダーに付属しています。別途手配は不要です。

Ordering note:
The fastening screw is combined with the basic toolholder - no seperate order required.

ねじの適正締付トルク値は技術資料をご確認ください。
For torque specification of the screw, please see Technical Instructions.

クーラント吐出口（IK記載箇所）
.2. = カセット：下部サポート部
.4. = カセット上部クランプ部および下部サポート部

Coolant outlet:
.2. = Through insert support
.4. = Through clamping finger and insert support

予備部品
Spare Parts

カセット Cassette	止めねじ Clamping Screw	トルクスレンチ TORX PLUS® Wrench
R/LNK224...	**5.13 T20P**	**T20PQ**

カセット
Cassette

NK220
内部給油式
with through coolant supply

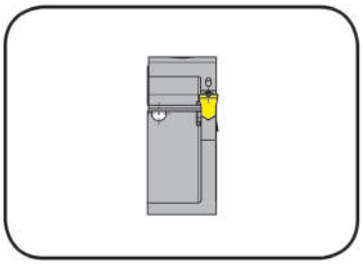

最大溝深さ クランプ範囲	Depth of groove up to Clamping range	25 mm 3-6,09 mm

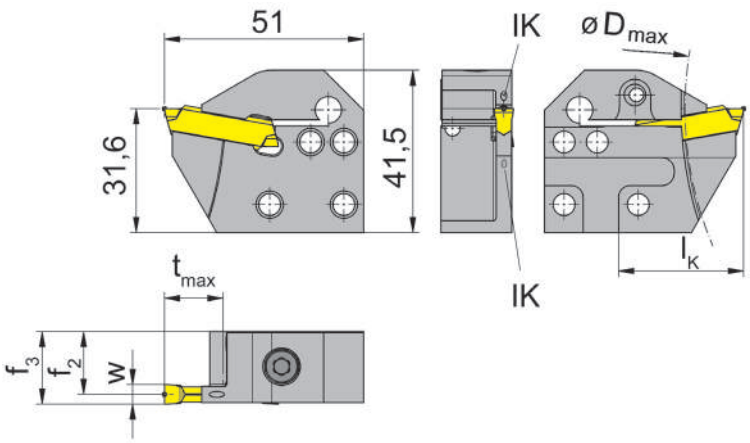

適用インサート
for Indexable insert

タイプ　S229
Type

R = 右勝手バージョンを図示
R = right hand version shown

L = 左勝手バージョン
L = left hand version

型式 Part number	t_{max}	f_2	f_3	D_{max}	l_K	クランプ範囲 Clamping range
R/LNK220.3218.4.13.IK	15	17,1	f_2+w/2	180	32	3,00-3,80
R/LNK220.3218.4.14.IK	15	16,6	f_2+w/2	180	32	3,80-4,40
R/LNK220.3218.4.15.IK	15	16,1	f_2+w/2	180	32	4,40-5,09
R/LNK220.3218.4.16.IK	15	15,6	f_2+w/2	180	32	5,10-6,09
R/LNK220.3215.4.03.IK	25	14,9	f_2+w/2	-	38	3,00-3,80
R/LNK220.3215.4.04.IK	25	14,4	f_2+w/2	-	38	3,80-4,40
R/LNK220.3215.4.05.IK	25	13,9	f_2+w/2	-	38	4,40-5,09
R/LNK220.3215.4.06.IK	25	13,4	f_2+w/2	-	38	5,10-6,09

R：右勝手　L：左勝手　を指します。
State R or L version

w寸法はインサートページをご確認ください。
w see inserts

mm表記
Dimensions in mm

注釈：
カセットの締付ボルトはベーシックツールホルダーに付属しています。別途手配は不要です。

Ordering note:
The fastening screw is combined with the basic toolholder - no seperate order required.
ねじの適正締付トルク値は技術資料をご確認ください。
For torque specification of the screw, please see Technical Instructions.

クーラント吐出口（IK記載箇所）：
上部クランプ部および下部サポート部
Coolant outlet:
Through clamping finger and insert support

予備部品
Spare Parts

カセット Cassette	止めねじ Clamping Screw	トルクスレンチ TORX PLUS® Wrench
R/LNK220...	**6.23T25P**	**T25PQ**

カセット
Cassette

NK274
内部給油式
with through coolant supply

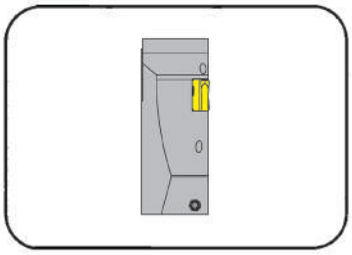

最大溝深さ クランプ範囲	Depth of groove up to Clamping range	6 mm 4 mm

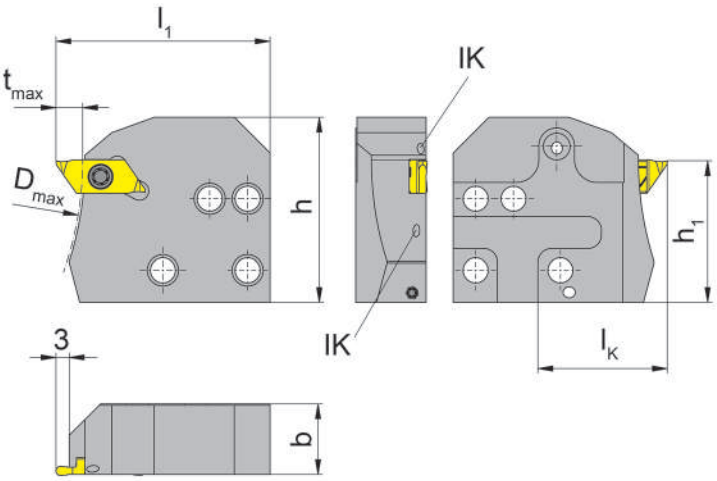

適用インサート
for Indexable insert

タイプ　S274
Type

R = 右勝手バージョンを図示
R = right hand version shown

L = 左勝手バージョン
L = left hand version

型式 Part number	t_{max}	b	f_2	D_{max}	l_1	h	h_1	l_K	クランプ範囲 Clamping range
R/LNK274.0220.4.04.IK	6	15,8	16	150	48	41,4	31,65	29	4

R：右勝手　L：左勝手　を指します。
State R or L version

mm表記
Dimensions in mm

注釈：
カセットの締付ボルトはベーシックツールホルダーに付属しています。別途手配は不要です。

Ordering note:
The fastening screw is combined with the basic toolholder - no seperate order required.
ねじの適正締付トルク値は技術資料をご確認ください。
For torque specification of the screw, please see Technical Instructions.

クーラント吐出口（IK記載箇所）：
上部クランプ部および下部サポート部
Coolant outlet:
Through clamping finger and insert support

予備部品
Spare Parts

カセット Cassette	**ピン** Threaded Pin	**止めねじ** Clamping Screw	**トルクスレンチ** TORX PLUS® Wrench
R/LNK274.0220.4.04.IK	**3.03.913**	**030.3509.T15P**	**T15PQ**

カセット
Cassette

NK34T
内部給油式
with through coolant supply

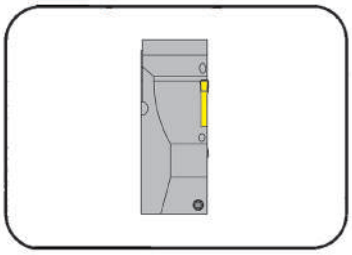

最大溝深さ	Depth of groove up to	3 mm

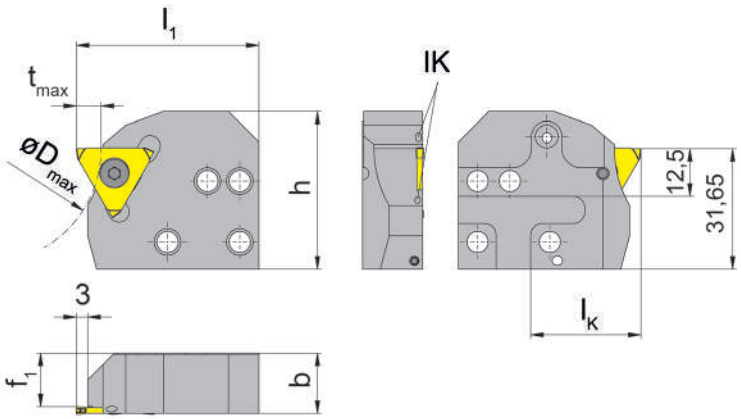

適用インサート
for Indexable insert

タイプ　S34T
Type

R = 右勝手バージョンを図示
R = right hand version shown

L = 左勝手バージョン
L = left hand version

型式 Part number	t_{max}	b	f	f_1	D_{max}	l_1	h	l_K	サイズ Size	クランプ範囲 Clamping range
R/LNK34T.0220.4.00.IK	6,5	15,8	f_1+w+a_1	15,0	60	48	41,4	29	01	1,03
R/LNK34T.0220.4.10.IK	6,5	15,8	f_1+w+a_1	14,3	60	48	41,4	29	01	2,00
R/LNK34T.0220.4.20.IK	6,5	15,8	f_1+w+a_1	13,3	60	48	41,4	29	02	2,01-3,00
R/LNK34T.0220.4.30.IK	6,5	15,8	f_1+w+a_1	12,3	60	48	41,4	29	03	3,01-4,00

R：右勝手　L：左勝手　を指します。
State R or L version

w, a_1 siehe WSP
w, a_1 see indexable inserts

mm表記
Dimensions in mm

注釈：
カセットの締付ボルトはベーシックツールホルダーに付属しています。別途手配は不要です。

Ordering note:
The fastening screw is combined with the basic toolholder - no seperate order required.

ねじの適正締付トルク値は技術資料をご確認ください。
For torque specification of the screw, please see Technical Instructions.

クーラント吐出口（IK記載箇所）：
上部クランプ部および下部サポート部

Coolant outlet:
Through clamping finger and insert support

カセット
Cassette

NK360
内部給油式
with through coolant supply

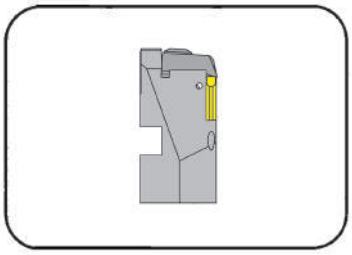

最大溝深さ クランプ範囲	Depth of groove up to Clamping range	6 mm 0,5-6,3 mm

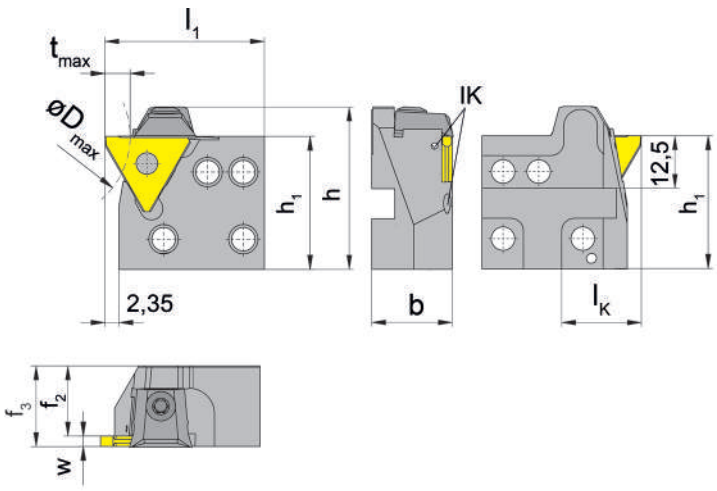

適用インサート
for Indexable insert

タイプ 312
Type S312

R = 右勝手バージョンを図示
R = right hand version shown

L = 左勝手バージョン
L = left hand version

型式 Part number	t_{max}	b	f_2	f_3	D_{max}	l_1	h	h_1	l_K	サイズ Size	クランプ範囲 Clamping range
R/LNK360.0220.5.01.IK	4	19,2	17,7	f_2+w-a_1	40	38	38,65	31,65	19	01	0,5-1,9
R/LNK360.0220.5.02.IK	6	19,2	16,7	f_2+w-a_1	40	38	38,65	31,65	19	02	1,9-2,9
R/LNK360.0220.5.03.IK	6	19,2	15,7	f_2+w-a_1	40	38	38,65	31,65	19	03	2,9-3,9
R/LNK360.0220.5.04.IK	6	19,2	14,0	f_2+w-a_1	40	38	38,65	31,65	19	04	3,9-6,3

R：右勝手　L：左勝手　を指します。
State R or L version

w, a_1 siehe WSP
w, a_1 see indexable inserts

mm表記
Dimensions in mm

注釈：
カセットの締付ボルトはベーシックツールホルダーに付属しています。別途手配は不要です。

Ordering note:
The fastening screw is combined with the basic toolholder - no seperate order required.
ねじの適正締付トルク値は技術資料をご確認ください。
For torque specification of the screw, please see Technical Instructions.

クーラント吐出口（IK記載箇所）：
下部サポート部

Coolant outlet:
Through insert support

カセット
Cassette

NK368
内部給油式
with through coolant supply

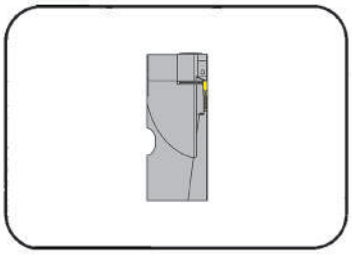

最大溝深さ クランプ範囲	Depth of groove up to Clamping range	8 mm 0,5-1,5 mm

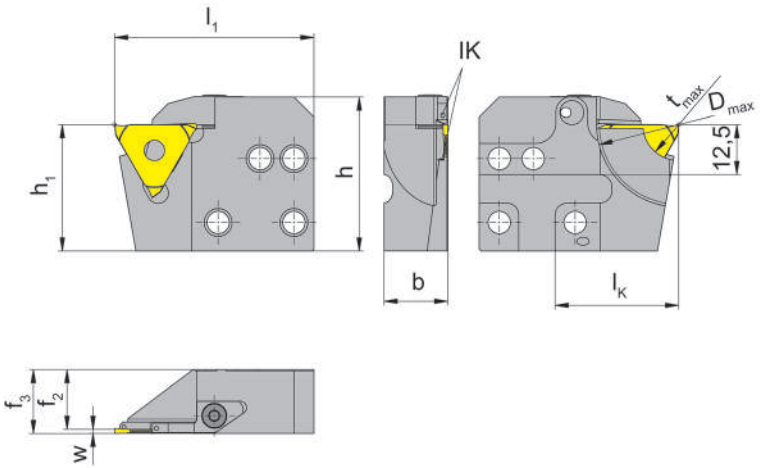

適用インサート
for Indexable insert

タイプ 312
Type S312

R = 右勝手バージョンを図示
R = right hand version shown

L = 左勝手バージョン
L = left hand version

型式 Part number	t_{max}	b	f_2	f_3	D_{max}	h	h_1	l_K	サイズ Size	クランプ範囲 Clamping range
R/LNK368.0220.4.01.IK	8	16	15,0	f_2+w-a_1	40	38,5	31,65	31	01	0,5-1,2
R/LNK368.0220.4.02.IK	8	16	14,7	f_2+w-a_1	40	38,5	31,65	31	02	1,2-1,5

R：右勝手　L：左勝手　を指します。
State R or L version

w, a_1 siehe WSP
w, a_1 see indexable inserts

mm表記
Dimensions in mm

注釈：
カセットの締付ボルトはベーシックツールホルダーに付属しています。別途手配は不要です。

Ordering note:
The fastening screw is combined with the basic toolholder - no seperate order required.
ねじの適正締付トルク値は技術資料をご確認ください。
For torque specification of the screw, please see Technical Instructions.

クーラント吐出口（IK記載箇所）：
上部クランプ部および下部サポート部
Coolant outlet:
Through clamping finger and insert support

予備部品
Spare Parts

カセット Cassette	クランプ部品 Clamping element	トルクスレンチ TORX PLUS® Wrench
R/LNK368...	**010.0004.0586**	**T10PL**

カセット
Cassette

NK356
内部給油式
with through coolant supply

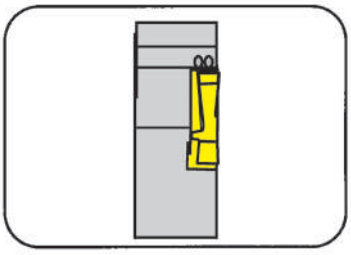

最大溝深さ	Depth of groove up to	6 mm

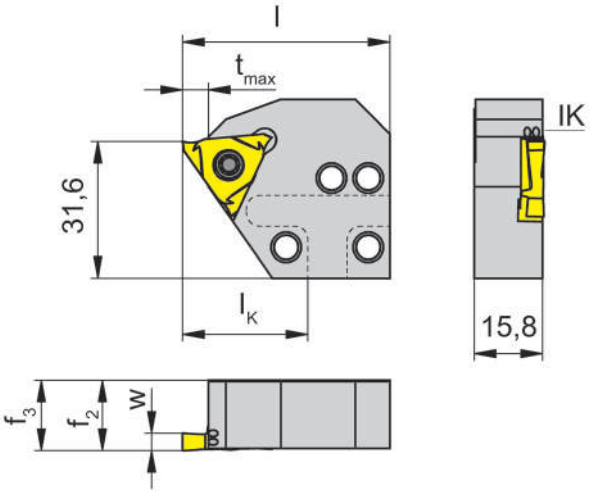

R = 右勝手バージョンを図示
R = right hand version shown

L = 左勝手バージョン
L = left hand version

適用インサート
for Indexable insert

タイプ 315
Type S315

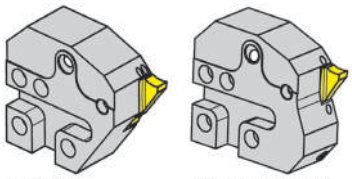

03/.05 .23/.25/.4.03

型式 Part number	t_{max}	f_2	f_3	D_{max}	l	l_K	サイズ Size
R/LNK356.0220.03.IK	5	16,1	$f_3=f_2$	-	48	29	03
R/LNK356.0220.05.IK	5	16,3	$f_3=f_2$	-	48	29	05
R/LNK356.0220.4.23.IK	5	16,3	$f_3=f_2$	150	48	29	03
R/LNK356.0220.4.25.IK	5	16,3	$f_3=f_2$	150	48	29	05
R/LNK356.0220.S.4.03.IK	6	16,1	$f_3=f_2$	150	48	29	03

R：右勝手　L：左勝手　を指します。
State R or L version

mm表記
Dimensions in mm

注釈：
カセットの締付ボルトはベーシックツールホルダーに付属しています。別途手配は不要です。

Ordering note:
The fastening screw is combined with the basic toolholder - no seperate order required.
ねじの適正締付トルク値は技術資料をご確認ください。
For torque specification of the screw, please see Technical Instructions.

クーラント吐出口（IK記載箇所）：
上部クランプ部および下部サポート部

Coolant outlet:
Through clamping finger and insert support

予備部品
Spare Parts

カセット Cassette	止めねじ Clamping Screw	トルクスレンチ TORX PLUS® Wrench	ピン Threaded Pin
R/LNK356.0220...23/24.IK	**5.12T20P**	**T20PQ**	
R/LNK356.0220...IK	**5.12T20P**	**T20PQ**	**3.03.913**

カセット
Cassette

NK316
内部給油式
with through coolant supply

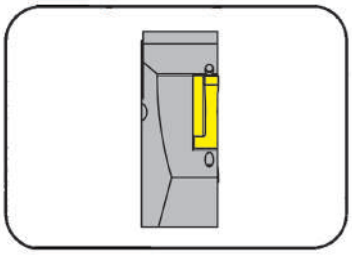

最大溝深さ	Depth of groove up to	8 mm

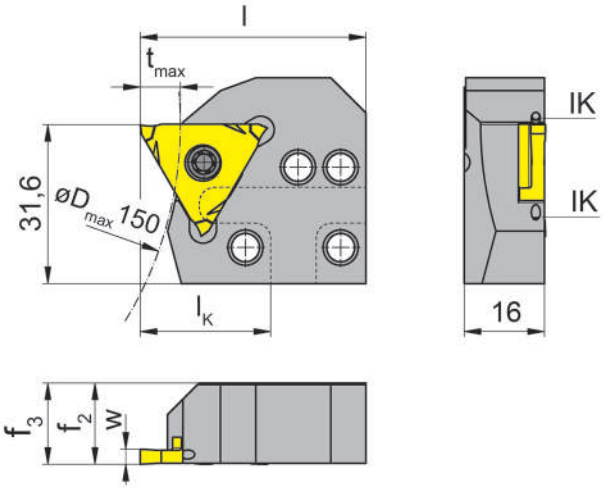

適用インサート
for Indexable insert

タイプ　S316
Type

R = 右勝手バージョンを図示
R = right hand version shown

L = 左勝手バージョン
L = left hand version

型式 Part number	t_{max}	f_2	f_3	D_{max}	l	l_K	サイズ Size
R/LNK316.0220.4.03.IK	8	18,1	$f_3=f_2$	150	45	26	03
R/LNK316.0220.4.05.IK	8	16,2	$f_3=f_2$	150	45	26	05
R/LNK316.0220.S3.4.03.IK	8	16,2	$f_3=f_2$	150	45	26	03

R：右勝手　L：左勝手　を指します。
State R or L version

mm表記
Dimensions in mm

注釈：
カセットの締付ボルトはベーシックツールホルダーに付属しています。別途手配は不要です。

Ordering note:
The fastening screw is combined with the basic toolholder - no seperate order required.
ねじの適正締付トルク値は技術資料をご確認ください。
For torque specification of the screw, please see Technical Instructions.

クーラント吐出口（IK記載箇所）：
上部クランプ部および下部サポート部
Coolant outlet:
Through clamping finger and insert support

予備部品
Spare Parts

カセット Cassette	止めねじ Clamping Screw	トルクスレンチ TORX PLUS® Wrench
R/LNK316...	**5.12T20P**	**T20PQ**

カセット
Cassette

NK64T
内部給油式
with through coolant supply

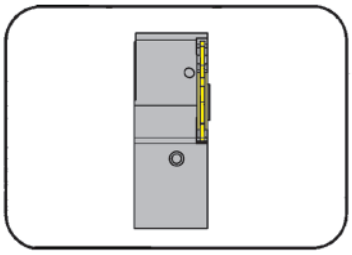

最大溝深さ	Depth of groove up to	5,5 mm

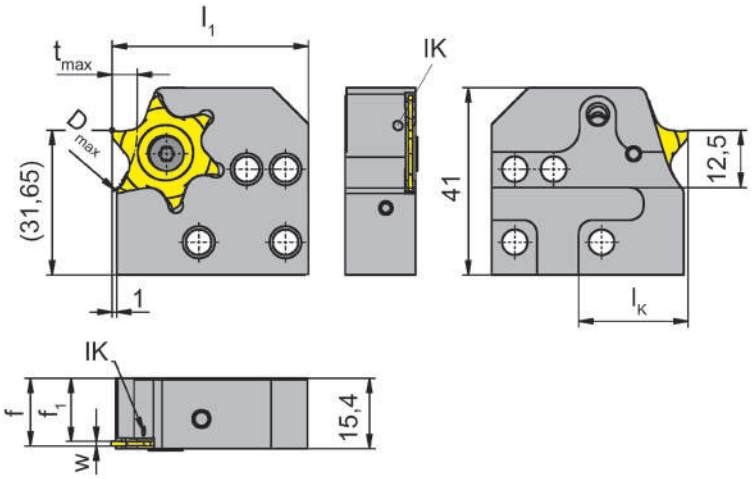

R = 右勝手バージョンを図示
R = right hand version shown

L = 左勝手バージョン
L = left hand version

適用インサート
for Indexable insert

タイプ　S64T
Type

溝入れ／突切り加工
Grooving and parting off

D_{max}	t_{max}
40	5,5
45	5,0
50	4,5
55	4,0
65	3,5
70	3,5
80	3,0
100	2,5

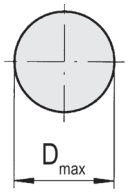

型式 Part number	t_{max}	f	f_1	D_{max}	l_1	l_K	サイズ Size
R/LNK64T.0220.01.IK	5,5	f_1+w+a_1	13,2	100	43	24	01
R/LNK64T.0220.02.IK	5,5	f_1+w+a_1	12,7	100	43	24	02

R：右勝手　L：左勝手　を指します。
State R or L version

w、a_1 寸法はインサートページをご参照ください。
w, a_1 see indexable inserts

mm表記
Dimensions in mm

注釈：
カセットの締付ボルトはベーシックツールホルダーに付属しています。別途手配は不要です。

Ordering note:
The fastening screw is combined with the basic toolholder - no seperate order required.
ねじの適正締付トルク値は技術資料をご確認ください。
For torque specification of the screw, please see Technical Instructions.

クーラント吐出口（IK記載箇所）：
インサート側面
Coolant outlet:
At the side of the insert

予備部品
Spare Parts

カセット Cassette	止めねじ Clamping Screw	トルクスレンチ TORX PLUS® Wrench
R/LNK64T...	**030.4010 T15P**	**T15PQ**

BK

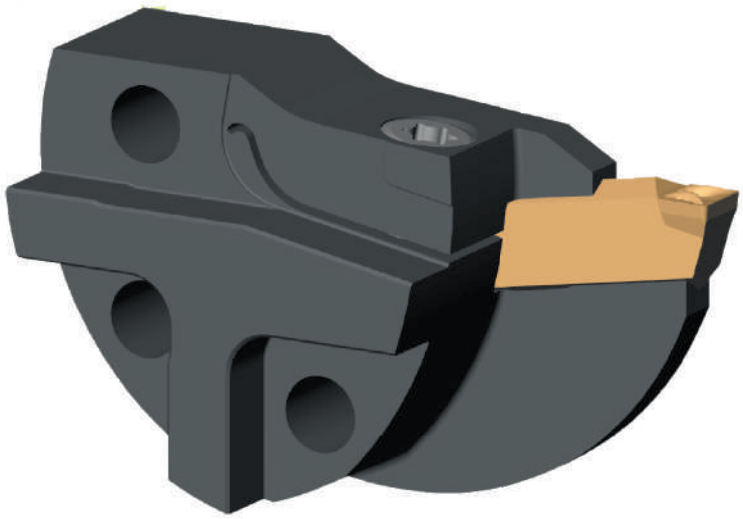

内径加工用カセット

インサートはカタログ
溝入れ／突切り加工用工具を
ご参照ください。

Cassettes for internal machining

For the available inserts please see our catalogue **Grooving**

カセット
Cassette

BK224

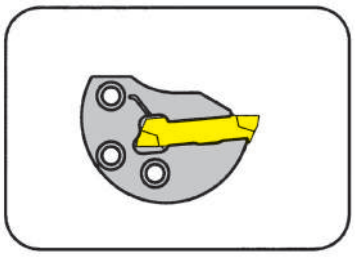

最小下穴径	Bore Ø from	40 mm
最大溝深さ	Depth of groove up to	11 mm
クランプ範囲	Clamping range	2-6,1 mm

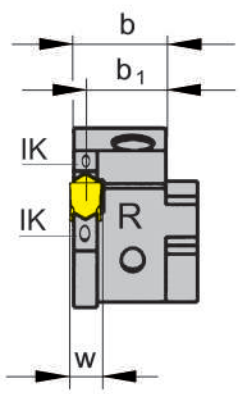

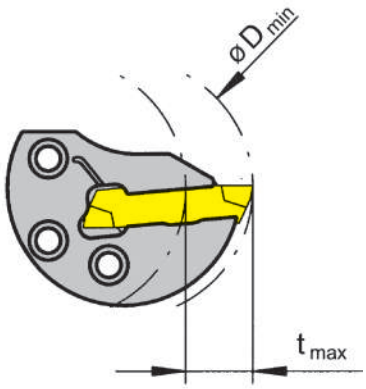

適用インサート
for Indexable insert

タイプ S124
Type S224
NS224

内部給油式

with through coolant supply

R = 右勝手バージョンを図示
R = right hand version shown

L = 左勝手バージョン
L = left hand version

型式 Part number	D_{min}	t_{max}	b	b_1	サイズ Size	クランプ範囲 Clamping range
R/LBK224.0040.01.IK	40	11	13,50	12,70	01	2,0-2,4
R/LBK224.0040.02.IK	40	11	13,45	12,45	02	2,4-2,8
R/LBK224.0040.03.IK	40	11	13,40	12,20	03	2,8-3,7
R/LBK224.0040.04.IK	40	11	13,35	11,70	04	3,7-4,4
R/LBK224.0040.05.IK	40	11	13,20	11,20	05	4,4-5,1
R/LBK224.0040.06.IK	40	11	13,05	10,70	06	5,1-6,1

R:右勝手　L:左勝手　を指します。
State R or L version

w寸法はインサートページをご参照ください。
w see indexable inserts

mm表記
Dimensions in mm

その他の寸法はお問合せください。
Further sizes upon request

右勝手ベーシックツールホルダーには右勝手カセット、左勝手ベーシックツールホルダーには左勝手カセットをご使用下さい。
Use right hand cassettes in right hand basic toolholders and left hand cassettes in left hand basic toolholders.

注釈：
カセットの締付ボルトはベーシックツールホルダーに付属しています。別途手配は不要です。

Ordering note:
The fastening screw is combined with the basic toolholder - no seperate order required.

適正締付トルク値は技術資料をご確認ください。
For torque specification of the screw, please see Technical Instructions.

予備部品
Spare Parts

カセット Cassette	止めねじ Clamping Screw	トルクスレンチ TORX PLUS® Wrench	ピン Threaded Pin
R/LBK224.0040.01./02.IK	**5.13T20EP**	**T20PQ**	
R/LBK224.0040.03./04.IK	**5.13T20EP**	**T20PQ**	**2.03.913**
R/LBK224.0040.04./05.IK	**5.13T20EP**	**T20PQ**	**3.03.913**

カセット
Cassette

BK229

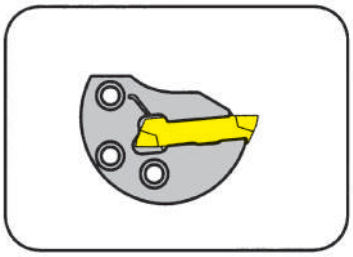

最小下穴径 最大溝深さ クランプ範囲	Bore Ø from Depth of groove Clamping range	50/60 mm 12/15 mm 3-6 mm

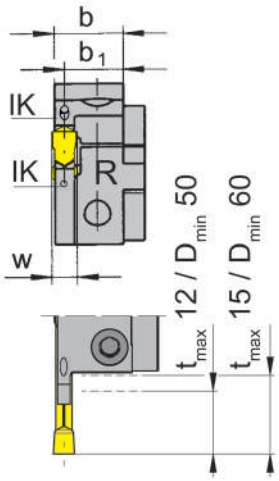

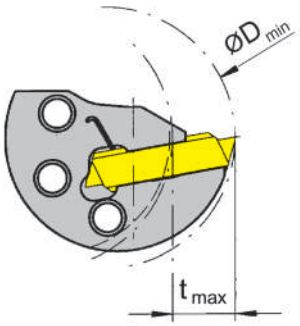

適用インサート
for Indexable insert

タイプ 229
Type S229
N229

内部給油式

with through coolant supply

R = 右勝手バージョンを図示
R = right hand version shown

L = 左勝手バージョン
L = left hand version

型式 Part number	b	b_1	サイズ Size	クランプ範囲 Clamping range
R/LBK229.0050.03.IK	14,20	13,0	03	3,00-4,00
R/LBK229.0050.04.IK	14,15	12,5	04	4,00-5,09
R/LBK229.0050.05.IK	13,80	11,5	05	5,10-6,00

R:右勝手　L:左勝手　を指します。
State R or L version

w寸法はインサートページをご参照ください。
w see indexable inserts

mm表記
Dimensions in mm

その他の寸法はお問合せください。
Further sizes upon request

右勝手ベーシックツールホルダーには右勝手カセット、左勝手ベーシックツールホルダーには左勝手カセットをご使用下さい。
Use right hand cassettes in right hand basic toolholders and left hand cassettes in left hand basic toolholders.

注釈：
カセットの締付ボルトはベーシックツールホルダーに付属しています。別途手配は不要です。

Ordering note:
The fastening screw is combined with the basic toolholder - no seperate order required.

適正締付トルク値は技術資料をご確認ください。
For torque specification of the screw, please see Technical Instructions.

予備部品
Spare Parts

カセット Cassette	止めねじ Clamping Screw	トルクスレンチ TORX PLUS® Wrench
R/LBK229...	**5.13T20EP**	**T20PQ**

端面溝入れ加工用カセット

内部給油式

Cassettes for axial machining

with through coolant supply

カセット
Cassette

K25A

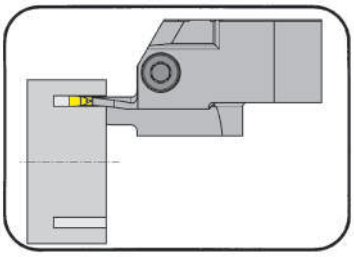

端面溝大径 最大溝深さ 溝幅	from outer groove Ø Depth of groove up to Width of groove	15 mm 20 mm 2-4 mm

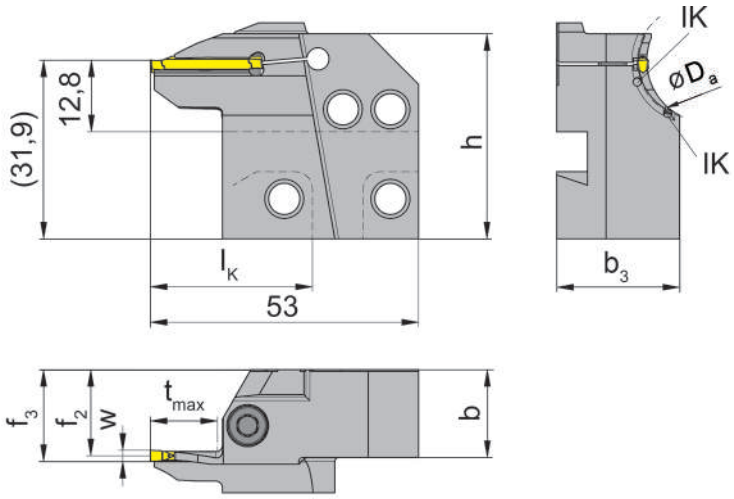

適用インサート
for Indexable insert

タイプ S15A
Type S25A

R = 右勝手バージョンを図示
R = right hand version shown

L = 左勝手バージョン
L = left hand version

刃先位置は芯高位置より
0.3 mm 上に設置してください。
The cutting edge is above 0,3 mm the centre height

型式 Part number	$D_{a\,min}$	$D_{a\,max}$	t_{max}	b	b_3	f_2	f_3	h	l_K	サイズ Size
R/LAK25A.1520.02.IK	15	20	12	15,7	21	15,4	f_2+w/2	38,6	34	02
R/LAK25A.2025.02.IK	20	25	12	15,7	22	15,4	f_2+w/2	38,6	34	02
R/LAK25A.2530.02.IK	25	30	13	15,7	23	15,4	f_2+w/2	38,6	34	02
R/LAK25A.2025.03.IK	20	25	14	15,7	24	14,9	f_2+w/2	38,6	34	03
R/LAK25A.2530.03.IK	25	30	15	15,7	25	14,9	f_2+w/2	38,6	34	03
R/LAK25A.3040.03.IK	30	40	16	15,7	23	14,9	f_2+w/2	38,6	34	03
R/LAK25A.4050.03.IK	40	50	18	15,7	24	14,9	f_2+w/2	38,6	34	03
R/LAK25A.5065.03.IK	50	65	18	15,7	22	15,4	f_2+w/2	39,0	34	03
R/LAK25A.6580.03.IK	65	80	18	15,7	21,5	15,4	f_2+w/2	39,0	34	03
R/LAK25A.2025.04.IK	20	25	16	15,7	24	15,1	f_2+w/2	38,6	34	04
R/LAK25A.2530.04.IK	25	30	17	15,7	24	15,1	f_2+w/2	38,6	34	04
R/LAK25A.3040.04.IK	30	40	18	15,7	24	15,1	f_2+w/2	38,6	34	04
R/LAK25A.4050.04.IK	40	50	20	15,7	24	15,1	f_2+w/2	39,2	34	04
R/LAK25A.5065.04.IK	50	65	18	15,7	22	15,4	f_2+w/2	39,0	34	04
LAK25A.6580.04.IK	65	80	20	15,7	23,5	17,1	f_2+w/2	39,0	34	04

mm表記
Dimensions in mm

その他の寸法はお問い合わせください。
Further sizes upon request

w寸法はインサートページをご参照ください。
w see indexable inserts

w = 2.0 mm の適正締付トルク値は 2.5 Nm
w = 3.0 mm の適正締付トルク値は 3.0 Nm
w = 4.0 mm の適正締付トルク値は 3.5 Nm
Torque specification of the screw for w = 2,0 mm is 2,5 Nm
Torque specification of the screw for w = 3,0 mm is 3,0 Nm
Torque specification of the screw for w = 4,0 mm is 3,5 Nm

注釈：
ツールホルダー220システムをご使用ください。
Note:
for use with pocket seat system 220!
R：右勝手　L：左勝手
State R or L version

予備部品
Spare Parts

カセット Cassette	止めねじ Clamping Screw	トルクスレンチ TORX PLUS® Wrench
R/LAK25A...	**5.13 T20P**	**T20PQ**

カセット
Cassette

LAK224

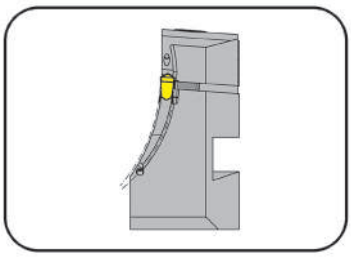

端面溝大径	Outer groove Ø	38-1000 mm
最大溝深さ	Depth of groove up to	14 mm
溝幅	Width of groove	3-4 mm

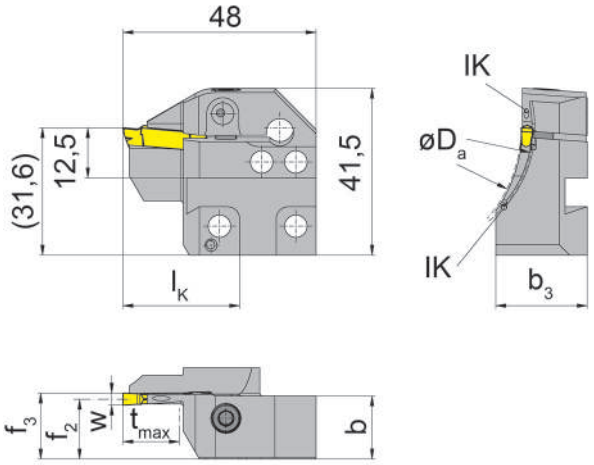

適用インサート
for Indexable insert

タイプ　S224
Type

L = 左勝手バージョン
L = left hand version

型式 Part number	$D_{a\,min}$	$D_{a\,max}$	t_{max}	b	b_3	f_2	f_3	w	l_K
LAK224.5060.03.IK	50	60	14	15,7	23,7	14,9	f_2+w/2	3	29
LAK224.6075.03.IK	60	75	14	15,7	22,7	14,9	f_2+w/2	3	29
LAK224.7590.03.IK	75	90	14	15,7	22,7	14,9	f_2+w/2	3	29
LAK224.9011.03.IK	90	110	14	15,7	21,0	14,9	f_2+w/2	3	29
LAK224.1113.03.IK	110	130	14	15,7	21,0	14,9	f_2+w/2	3	29
LAK224.1318.03.IK	130	180	14	15,7	20,0	14,9	f_2+w/2	3	29
LAK224.1830.03.IK	180	300	14	15,7	19,0	14,9	f_2+w/2	3	29
LAK224.3000.03.IK	300	1000	14	15,7	16,9	14,9	f_2+w/2	3	29
LAK224.3847.04.IK	38	47	14	15,7	24,2	14,4	f_2+w/2	4	29
LAK224.4760.04.IK	47	60	14	15,7	23,7	14,4	f_2+w/2	4	29
LAK224.6075.04.IK	60	75	14	15,7	23,7	14,4	f_2+w/2	4	29
LAK224.7590.04.IK	75	90	14	15,7	22,7	14,4	f_2+w/2	4	29
LAK224.9013.04.IK	90	130	14	15,7	21,0	14,4	f_2+w/2	4	29
LAK224.1318.04.IK	130	180	14	15,7	21,0	14,4	f_2+w/2	4	29
LAK224.1830.04.IK	180	300	14	15,7	19,0	14,4	f_2+w/2	4	29
LAK224.3000.04.IK	300	1000	14	15,7	16,7	14,4	f_2+w/2	4	29

その他の寸法はお問い合わせください。
Further sizes upon request

mm表記
Dimensions in mm

注釈：
カセットの締付ボルトはベーシックツールホルダーに付属しています。別途手配は不要です。

Ordering note:
The fastening screw is combined with the basic toolholder - no seperate order required.
ねじの適正締付トルク値は技術資料をご確認ください。
For torque specification of the screw, please see Technical Instructions.

予備部品
Spare Parts

カセット Cassette	止めねじ Clamping Screw	トルクスレンチ TORX PLUS® Wrench
LAK224...	**5.13 T20P**	**T20PQ**

カセット
Cassette

LAK224

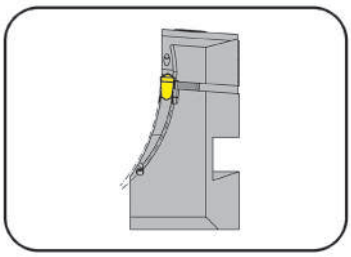

端面溝大径 最大溝深さ 溝幅	Outer groove Ø Depth of groove up to Width of groove	38-1000 mm 14 mm 5-6 mm

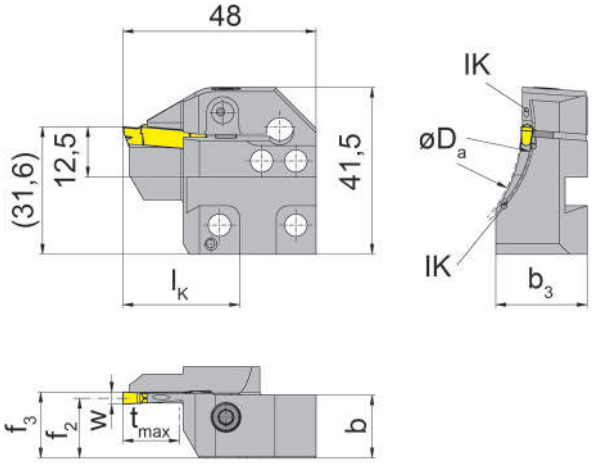

適用インサート
for Indexable insert

タイプ　S224
Type

L = 左勝手バージョン
L = left hand version

型式 Part number	$D_{a\,min}$	$D_{a\,max}$	t_{max}	b	b_3	f_2	f_3	w	l_K
LAK224.3847.05.IK	38	47	14	15,7	23,7	13,9	f_2+w/2	5	29
LAK224.4760.05.IK	47	60	14	15,7	23,7	13,9	f_2+w/2	5	29
LAK224.6075.05.IK	60	75	14	15,7	23,7	13,9	f_2+w/2	5	29
LAK224.7590.05.IK	75	90	14	15,7	22,0	13,9	f_2+w/2	5	29
LAK224.9013.05.IK	90	130	14	15,7	22,0	13,9	f_2+w/2	5	29
LAK224.1318.05.IK	130	180	14	15,7	21,0	13,9	f_2+w/2	5	29
LAK224.1830.05.IK	180	300	14	15,7	19,0	13,9	f_2+w/2	5	29
LAK224.3000.05.IK	300	1000	14	15,7	16,7	13,9	f_2+w/2	5	29
LAK224.6075.06.IK	60	75	14	15,7	23,0	13,4	f_2+w/2	6	29
LAK224.7590.06.IK	75	90	14	15,7	23,0	13,4	f_2+w/2	6	29
LAK224.9013.06.IK	90	130	14	15,7	21,0	13,4	f_2+w/2	6	29
LAK224.1318.06.IK	130	180	14	15,7	21,0	13,4	f_2+w/2	6	29
LAK224.1830.06.IK	180	300	14	15,7	19,0	13,4	f_2+w/2	6	29
LAK224.3000.06.IK	300	1000	14	15,7	16,7	13,4	f_2+w/2	6	29

その他の寸法はお問い合わせください。
Further sizes upon request

mm表記
Dimensions in mm

注釈：
カセットの締付ボルトはベーシックツールホルダーに付属しています。別途手配は不要です。

Ordering note:
The fastening screw is combined with the basic toolholder - no seperate order required.
ねじの適正締付トルク値は技術資料をご確認ください。
For torque specification of the screw, please see Technical Instructions.

予備部品
Spare Parts

カセット Cassette	止めねじ Clamping Screw	トルクスレンチ TORX PLUS® Wrench
LAK224...	**5.13 T20P**	**T20PQ**

カセット
Cassette

RAK224

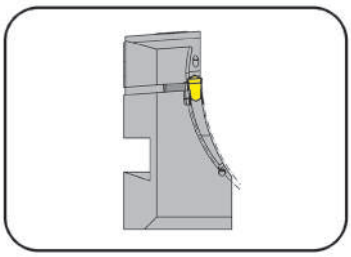

端面溝大径	Outer groove Ø	38-1000 mm
最大溝深さ	Depth of groove up to	14 mm
溝幅	Width of groove	3-4 mm

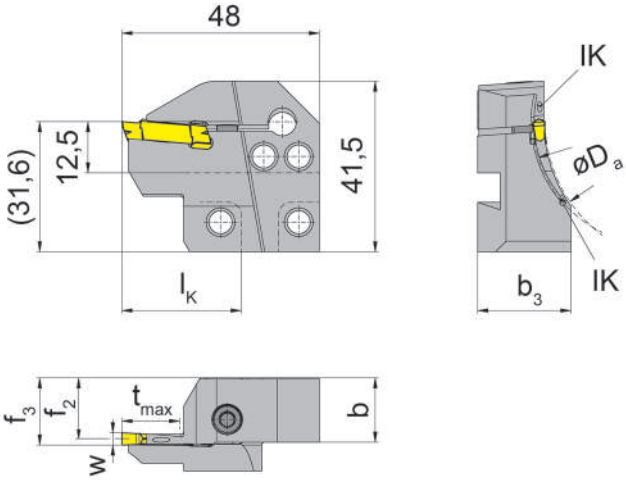

適用インサート
for Indexable insert

タイプ　S224
Type

R = 右勝手バージョン
R = right hand version

型式 Part number	$D_{a\,min}$	$D_{a\,max}$	t_{max}	b	b_3	f_2	f_3	w	l_K
RAK224.5060.03.IK	50	60	14	15,7	23,7	14,9	f_2+w/2	3	29
RAK224.6075.03.IK	60	75	14	15,7	22,7	14,9	f_2+w/2	3	29
RAK224.7590.03.IK	75	90	14	15,7	22,7	14,9	f_2+w/2	3	29
RAK224.9011.03.IK	90	110	14	15,7	21,0	14,9	f_2+w/2	3	29
RAK224.1113.03.IK	110	130	14	15,7	21,0	14,9	f_2+w/2	3	29
RAK224.1318.03.IK	130	180	14	15,7	20,0	14,9	f_2+w/2	3	29
RAK224.1830.03.IK	180	300	14	15,7	19,0	14,9	f_2+w/2	3	29
RAK224.3000.03.IK	300	1000	14	15,7	16,9	14,9	f_2+w/2	3	29
RAK224.3847.04.IK	38	47	14	15,7	24,2	14,4	f_2+w/2	4	29
RAK224.4760.04.IK	47	60	14	15,7	23,7	14,4	f_2+w/2	4	29
RAK224.6075.04.IK	60	75	14	15,7	23,7	14,4	f_2+w/2	4	29
RAK224.7590.04.IK	75	90	14	15,7	22,7	14,4	f_2+w/2	4	29
RAK224.9013.04.IK	90	130	14	15,7	21,0	14,4	f_2+w/2	4	29
RAK224.1318.04.IK	130	180	14	15,7	21,0	14,4	f_2+w/2	4	29
RAK224.1830.04.IK	180	300	14	15,7	19,0	14,4	f_2+w/2	4	29
RAK224.3000.04.IK	300	1000	14	15,7	16,7	14,4	f_2+w/2	4	29

その他の寸法はお問い合わせください。
Further sizes upon request

mm表記
Dimensions in mm

注釈：
カセットの締付ボルトはベーシックツールホルダーに付属しています。別途手配は不要です。

Ordering note:
The fastening screw is combined with the basic toolholder - no seperate order required.

ねじの適正締付トルク値は技術資料をご確認ください。
For torque specification of the screw, please see Technical Instructions.

予備部品
Spare Parts

カセット Cassette	止めねじ Clamping Screw	トルクスレンチ TORX PLUS® Wrench
RAK224...	**5.13 T20P**	**T20PQ**

カセット
Cassette

RAK224

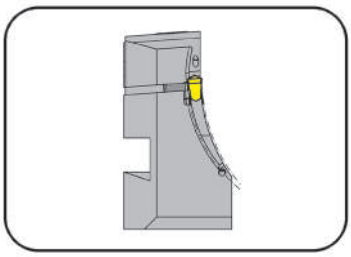

端面溝大径	Outer groove Ø	38-1000 mm
最大溝深さ	Depth of groove up to	14 mm
溝幅	Width of groove	5-6 mm

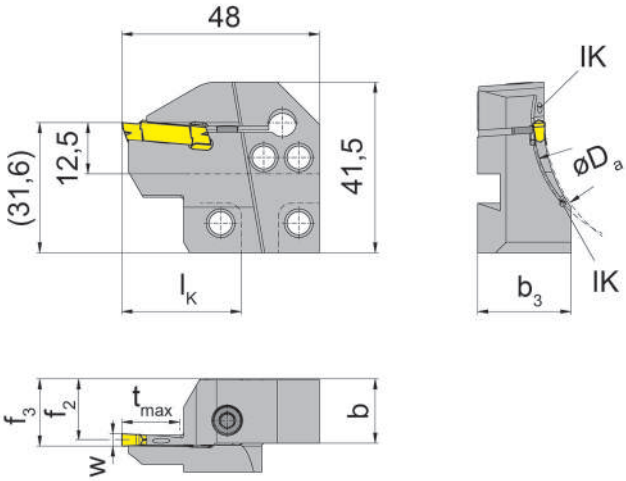

R = 右勝手バージョン
R = right hand version

適用インサート
for Indexable insert

タイプ　S224
Type

型式 Part number	$D_{a\,min}$	$D_{a\,max}$	t_{max}	b	b_3	f_2	f_3	w	l_K
RAK224.3847.05.IK	38	47	14	15,7	23,7	13,9	f_2+w/2	5	29
RAK224.4760.05.IK	47	60	14	15,7	23,7	13,9	f_2+w/2	5	29
RAK224.6075.05.IK	60	75	14	15,7	23,7	13,9	f_2+w/2	5	29
RAK224.7590.05.IK	75	90	14	15,7	22,0	13,9	f_2+w/2	5	29
RAK224.9013.05.IK	90	130	14	15,7	22,0	13,9	f_2+w/2	5	29
RAK224.1318.05.IK	130	180	14	15,7	21,0	13,9	f_2+w/2	5	29
RAK224.1830.05.IK	180	300	14	15,7	19,0	13,9	f_2+w/2	5	29
RAK224.3000.05.IK	300	1000	14	15,7	16,7	13,9	f_2+w/2	5	29
RAK224.6075.06.IK	60	75	14	15,7	23,0	13,4	f_2+w/2	6	29
RAK224.7590.06.IK	75	90	14	15,7	23,0	13,4	f_2+w/2	6	29
RAK224.9013.06.IK	90	130	14	15,7	21,0	13,4	f_2+w/2	6	29
RAK224.1318.06.IK	130	180	14	15,7	21,0	13,4	f_2+w/2	6	29
RAK224.1830.06.IK	180	300	14	15,7	19,0	13,4	f_2+w/2	6	29
RAK224.3000.06.IK	300	1000	14	15,7	16,7	13,4	f_2+w/2	6	29

その他の寸法はお問い合わせください。
Further sizes upon request

mm表記
Dimensions in mm

注釈：
カセットの締付ボルトはベーシックツールホルダーに付属しています。別途手配は不要です。

Ordering note:
The fastening screw is combined with the basic toolholder - no seperate order required.
ねじの適正締付トルク値は技術資料をご確認ください。
For torque specification of the screw, please see Technical Instructions.

予備部品
Spare Parts

カセット Cassette	止めねじ Clamping Screw	トルクスレンチ TORX PLUS® Wrench
RAK224...	**5.13 T20P**	**T20PQ**

カセット
Cassette

LIK224

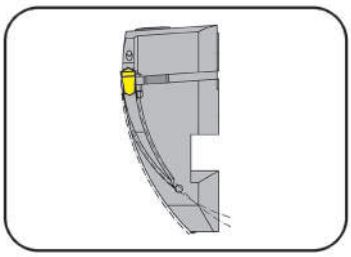

端面溝大径	Outer groove Ø	38-1000 mm
最大溝深さ	Depth of groove up to	14 mm
溝幅	Width of groove	3-4 mm

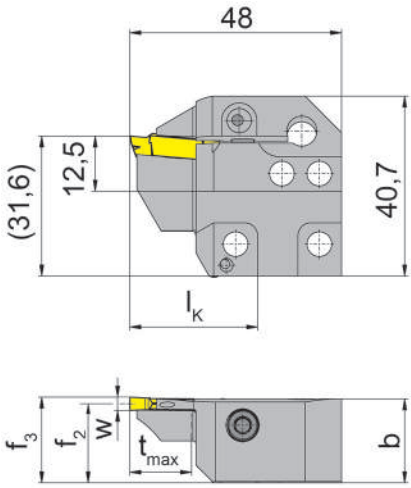

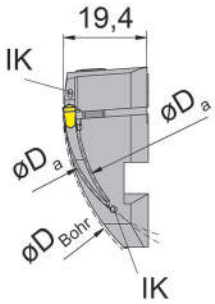

適用インサート
for Indexable insert

タイプ　S224
Type

L = 左勝手バージョン
L = left hand version

型式 Part number	D_{Bohr}	$D_{a\ min}$	$D_{a\ max}$	t_{max}	b	f_2	f_3	w	l_K
LIK224.5060.03.IK	90	50	60	14	19	17,9	f_2+w/2	3	29
LIK224.6075.03.IK	90	60	75	14	19	17,9	f_2+w/2	3	29
LIK224.7590.03.IK	90	75	90	14	19	17,9	f_2+w/2	3	29
LIK224.9011.03.IK	90	90	110	14	19	17,9	f_2+w/2	3	29
LIK224.1113.03.IK	110	110	130	14	19	17,9	f_2+w/2	3	29
LIK224.1318.03.IK	130	130	180	14	19	17,9	f_2+w/2	3	29
LIK224.1830.03.IK	180	180	300	14	19	17,9	f_2+w/2	3	29
LIK224.3000.03.IK	300	300	1000	14	19	17,4	f_2+w/2	3	29
LIK224.3847.04.IK	90	38	47	14	19	17,4	f_2+w/2	4	29
LIK224.4760.04.IK	90	47	60	14	19	17,4	f_2+w/2	4	29
LIK224.6075.04.IK	90	60	75	14	19	17,4	f_2+w/2	4	29
LIK224.7590.04.IK	90	75	90	14	19	17,4	f_2+w/2	4	29
LIK224.9013.04.IK	90	90	130	14	19	17,4	f_2+w/2	4	29
LIK224.1318.04.IK	130	130	180	14	19	17,4	f_2+w/2	4	29
LIK224.1830.04.IK	180	180	300	14	19	17,4	f_2+w/2	4	29
LIK224.3000.04.IK	300	300	1000	14	19	17,4	f_2+w/2	4	29

その他の寸法はお問い合わせください。
Further sizes upon request

mm表記
Dimensions in mm

注釈：
カセットの締付ボルトはベーシックツールホルダーに付属しています。別途手配は不要です。
Ordering note:
The fastening screw is combined with the basic toolholder - no seperate order required.
ねじの適正締付トルク値は技術資料をご確認ください。
For torque specification of the screw, please see Technical Instructions.

予備部品
Spare Parts

カセット Cassette	止めねじ Clamping Screw	トルクスレンチ TORX PLUS® Wrench
LIK224...	**5.13 T20P**	**T20PQ**

カセット
Cassette

LIK224

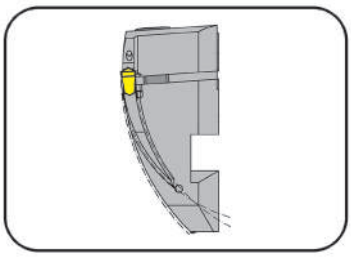

端面溝大径 最大溝深さ 溝幅	Outer groove Ø Depth of groove up to Width of groove	38-1000 mm 14 mm 5-6 mm

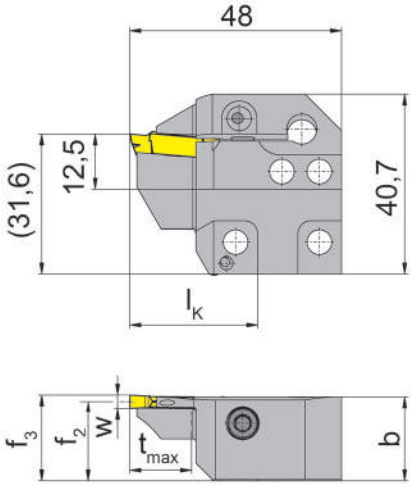

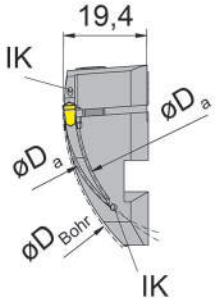

適用インサート
for Indexable insert

タイプ　S224
Type

L = 左勝手バージョン
L = left hand version

型式 Part number	D_{Bohr}	$D_{a\ min}$	$D_{a\ max}$	t_{max}	b	f_2	f_3	w	l_K
LIK224.3847.05.IK	90	38	47	14	19,00	16,9	f_2+w/2	5	29
LIK224.4760.05.IK	90	47	60	14	19,00	17,4	f_2+w/2	5	29
LIK224.6075.05.IK	90	60	75	14	19,00	16,9	f_2+w/2	5	29
LIK224.7590.05.IK	90	75	90	14	19,00	16,9	f_2+w/2	5	29
LIK224.9013.05.IK	90	90	130	14	19,00	16,9	f_2+w/2	5	29
LIK224.1318.05.IK	130	130	180	14	19,00	16,9	f_2+w/2	5	29
LIK224.1830.05.IK	180	180	300	14	19,00	16,9	f_2+w/2	5	29
LIK224.3000.05.IK	300	300	1000	14	18,90	16,9	f_2+w/2	5	29
LIK224.6075.06.IK	90	60	75	14	19,00	16,4	f_2+w/2	6	29
LIK224.7590.06.IK	90	75	90	14	19,00	16,4	f_2+w/2	6	29
LIK224.9013.06.IK	90	90	130	14	19,00	16,4	f_2+w/2	6	29
LIK224.1318.06.IK	130	130	180	14	19,00	16,4	f_2+w/2	6	29
LIK224.1830.06.IK	180	180	300	14	19,00	16,4	f_2+w/2	6	29
LIK224.3000.06.IK	300	300	1000	14	18,75	16,4	f_2+w/2	6	29

その他の寸法はお問い合わせください。
Further sizes upon request

mm表記
Dimensions in mm

注釈：
カセットの締付ボルトはベーシックツールホルダーに付属しています。別途手配は不要です。

Ordering note:
The fastening screw is combined with the basic toolholder - no seperate order required.
ねじの適正締付トルク値は技術資料をご確認ください。
For torque specification of the screw, please see Technical Instructions.

予備部品
Spare Parts

カセット Cassette	止めねじ Screw	トルクスレンチ TORX PLUS® Wrench
LIK224...	**5.13 T20P**	**T20PQ**

端面溝入れ加工
Face Grooving

カセット
Cassette

RIK224

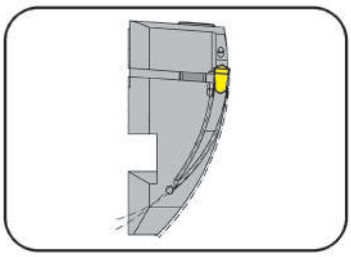

端面溝大径 最大溝深さ 溝幅	Outer groove Ø Depth of groove up to Width of groove	38-1000 mm 14 mm 3-4 mm

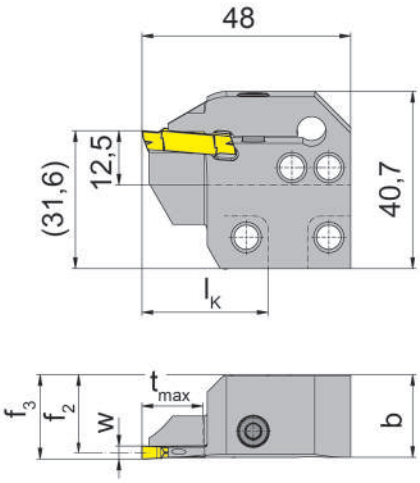

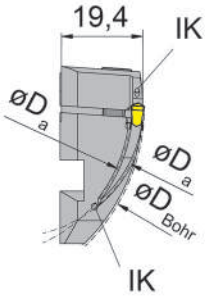

適用インサート
for Indexable insert

タイプ　S224
Type

R = 右勝手バージョン
R = right hand version

型式 Part number	D_{Bohr}	$D_{a\ min}$	$D_{a\ max}$	t_{max}	b	f_2	f_3	w	l_K
RIK224.5060.03.IK	90	50	60	14	19,00	17,9	f_2+w/2	3	29
RIK224.6075.03.IK	90	60	75	14	19,00	17,9	f_2+w/2	3	29
RIK224.7590.03.IK	90	75	90	14	19,00	17,9	f_2+w/2	3	29
RIK224.9011.03.IK	90	90	110	14	19,00	17,9	f_2+w/2	3	29
RIK224.1113.03.IK	110	110	130	14	19,00	17,9	f_2+w/2	3	29
RIK224.1318.03.IK	130	130	180	14	19,05	17,9	f_2+w/2	3	29
RIK224.1830.03.IK	180	180	300	14	19,00	17,9	f_2+w/2	3	29
RIK224.3000.03.IK	300	300	1000	14	19,10	17,4	f_2+w/2	3	29
RIK224.3847.04.IK	90	38	47	14	19,00	17,4	f_2+w/2	4	29
RIK224.4760.04.IK	90	47	60	14	19,00	17,4	f_2+w/2	4	29
RIK224.6075.04.IK	90	60	75	14	19,00	17,4	f_2+w/2	4	29
RIK224.7590.04.IK	90	75	90	14	19,00	17,4	f_2+w/2	4	29
RIK224.9013.04.IK	90	90	130	14	19,00	17,4	f_2+w/2	4	29
RIK224.1318.04.IK	130	130	180	14	19,00	17,4	f_2+w/2	4	29
RIK224.1830.04.IK	180	180	300	14	19,00	17,4	f_2+w/2	4	29
RIK224.3000.04.IK	300	300	1000	14	19,00	17,4	f_2+w/2	4	29

その他の寸法はお問い合わせください。
Further sizes upon request

mm表記
Dimensions in mm

注釈：
カセットの締付ボルトはベーシックツールホルダーに付属しています。別途手配は不要です。

Ordering note:
The fastening screw is combined with the basic toolholder - no seperate order required.
ねじの適正締付トルク値は技術資料をご確認ください。
For torque specification of the screw, please see Technical Instructions.

予備部品
Spare Parts

カセット Cassette	止めねじ Screw	トルクスレンチ TORX PLUS® Wrench
LIK224...	**5.13 T20P**	**T20PQ**

カセット
Cassette

RIK224

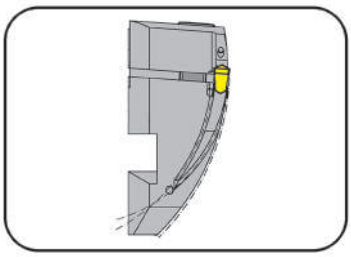

端面溝大径	Outer groove Ø	38-1000 mm
最大溝深さ	Depth of groove up to	14 mm
溝幅	Width of groove	5-6 mm

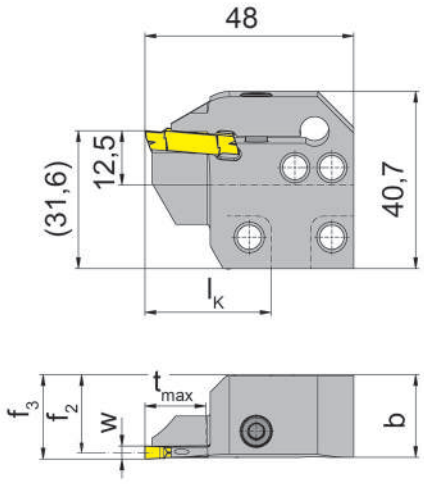

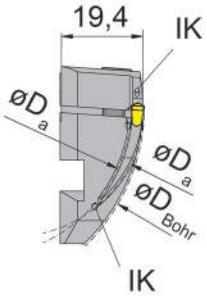

適用インサート
for Indexable insert

タイプ　S224
Type

R = 右勝手バージョン
R = right hand version

型式 Part number	D_{Bohr}	$D_{a\ min}$	$D_{a\ max}$	t_{max}	b	f_2	f_3	w	l_K
RIK224.3847.05.IK	90	38	47	14	19,00	16,9	f_2+w/2	5	29
RIK224.4760.05.IK	90	47	60	14	19,00	17,4	f_2+w/2	5	29
RIK224.6075.05.IK	90	60	75	14	19,00	16,9	f_2+w/2	5	29
RIK224.7590.05.IK	90	75	90	14	19,00	16,9	f_2+w/2	5	29
RIK224.9013.05.IK	90	90	130	14	19,00	16,9	f_2+w/2	5	29
RIK224.1318.05.IK	130	130	180	14	19,00	16,9	f_2+w/2	5	29
RIK224.1830.05.IK	180	180	300	14	19,00	16,9	f_2+w/2	5	29
RIK224.3000.05.IK	300	300	1000	14	18,90	16,9	f_2+w/2	5	29
RIK224.6075.06.IK	90	60	75	14	19,00	16,4	f_2+w/2	6	29
RIK224.7590.06.IK	90	75	90	14	19,00	16,4	f_2+w/2	6	29
RIK224.9013.06.IK	90	90	130	14	19,00	16,4	f_2+w/2	6	29
RIK224.1318.06.IK	130	130	180	14	19,00	16,4	f_2+w/2	6	29
RIK224.1830.06.IK	180	180	300	14	19,00	16,4	f_2+w/2	6	29
RIK224.3000.06.IK	300	300	1000	14	18,75	16,4	f_2+w/2	6	29

その他の寸法はお問い合わせください。
Further sizes upon request

mm表記
Dimensions in mm

注釈：
カセットの締付ボルトはベーシックツールホルダーに付属しています。別途手配は不要です。

Ordering note:
The fastening screw is combined with the basic toolholder - no seperate order required.
ねじの適正締付トルク値は技術資料をご確認ください。
For torque specification of the screw, please see Technical Instructions.

予備部品
Spare Parts

カセット Cassette	止めねじ Clamping Screw	トルクスレンチ TORX PLUS® Wrench
RIK224...	**5.13 T20P**	**T20PQ**

カセット
Cassette

LAK220
内部給油式
with through coolant supply

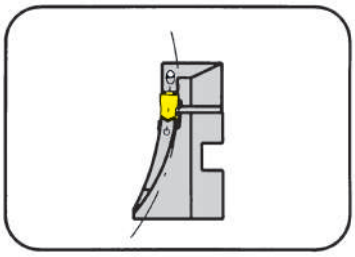

端面溝大径 最大溝深さ 溝幅	Outer groove Ø Depth of groove up to Width of groove	60-1000 mm 25 mm 4-5 mm

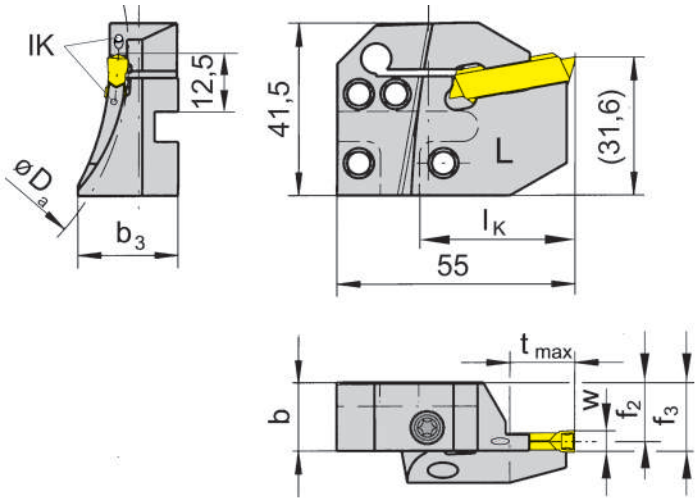

適用インサート
für Indexable insert

タイプ 229
Type S229

L = 左勝手バージョン
L = left hand version

型式 Part number	$D_{a\,min}$	$D_{a\,max}$	t_{max}	b	b_3	f_2	f_3	w	l_K
LAK220.6575.04.IK	65	75	10-15	15,7	23,0	14,4	f_2+w/2	4	36
LAK220.7595.04.IK	75	95	15-25	15,7	23,0	14,4	f_2+w/2	4	36
LAK220.9513.04.IK	95	122	25	15,7	21,2	14,4	f_2+w/2	4	36
LAK220.1318.04.IK	130	180	25	15,7	21,2	14,4	f_2+w/2	4	36
LAK220.1830.04.IK	180	300	25	15,7	19,0	14,4	f_2+w/2	4	36
LAK220.3000.04.IK	300	1000	25	15,7	16,8	14,4	f_2+w/2	4	36
LAK220.6075.05.IK	60	75	10-17	15,7	23,0	13,9	f_2+w/2	5	36
LAK220.7595.05.IK	75	95	17-25	15,7	23,0	13,9	f_2+w/2	5	36
LAK220.9513.05.IK	95	120	25	15,7	23,0	13,9	f_2+w/2	5	36
LAK220.1318.05.IK	130	180	25	15,7	21,2	13,9	f_2+w/2	5	36
LAK220.1830.05.IK	180	300	25	15,7	19,0	13,9	f_2+w/2	5	36
LAK220.3000.05.IK	300	1000	25	15,7	16,8	13,9	f_2+w/2	5	36

その他の寸法はお問い合わせください。
Further sizes upon request

mm表記
Dimensions in mm

注釈：
カセットの締付ボルトはベーシックツールホルダーに付属しています。別途手配は不要です。

Ordering note:
The fastening screw is combined with the basic toolholder - no seperate order required.
ねじの適正締付トルク値は技術資料をご確認ください。
For torque specification of the screw, please see Technical Instructions.

予備部品
Spare Parts

カセット Cassette	止めねじ Screw	トルクスレンチ TORX PLUS® Wrench
LAK220...	**6.23T25P**	**T25PQ**

カセット
Cassette

LAK220
内部給油式
with through coolant supply

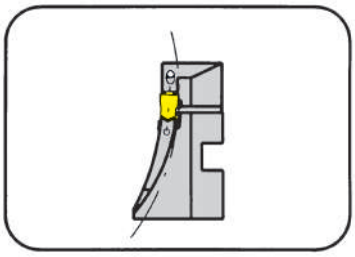

端面溝大径 最大溝深さ 溝幅	Outer groove Ø Depth of groove up to Width of groove	60-1000 mm 25 mm 6 mm

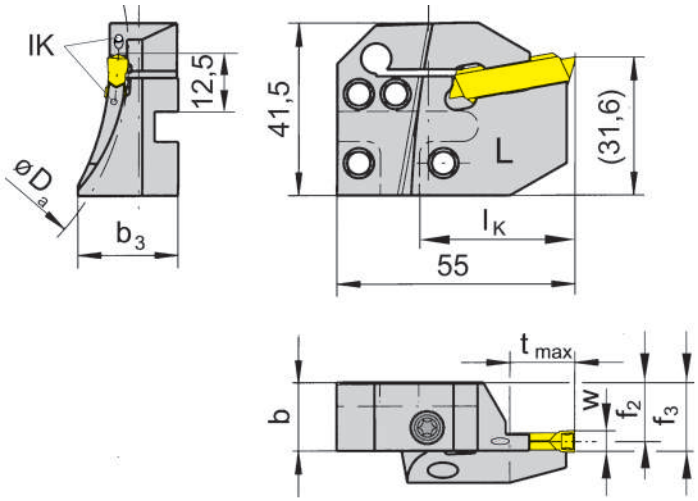

適用インサート
für Indexable insert

タイプ 229
Type S229

L = 左勝手バージョン
L = left hand version

型式 Part number	$D_{a\,min}$	$D_{a\,max}$	t_{max}	b	b_3	f_2	f_3	w	l_K
LAK220.6075.06.IK	60	75	10-17	15,7	23,0	13,4	f_2+w/2	6	36
LAK220.7595.06.IK	75	95	17-25	15,7	23,0	13,4	f_2+w/2	6	36
LAK220.9513.06.IK	95	130	25	15,7	23,0	13,4	f_2+w/2	6	36
LAK220.1318.06.IK	130	180	25	15,7	21,2	13,4	f_2+w/2	6	36
LAK220.1830.06.IK	180	300	25	15,7	19,0	13,4	f_2+w/2	6	36
LAK220.3000.06.IK	300	1000	25	15,7	16,8	13,4	f_2+w/2	6	36

その他の寸法はお問い合わせください。
Further sizes upon request

mm表記
Dimensions in mm

注釈：
カセットの締付ボルトはベーシックツールホルダーに付属しています。別途手配は不要です。
Ordering note:
The fastening screw is combined with the basic toolholder - no seperate order required.
ねじの適正締付トルク値は技術資料をご確認ください。
For torque specification of the screw, please see Technical Instructions.

予備部品
Spare Parts

カセット Cassette	止めねじ Screw	トルクスレンチ TORX PLUS® Wrench
LAK220...	**6.23T25P**	**T25PQ**

カセット
Cassette

LAK220
内部給油式
with through coolant supply

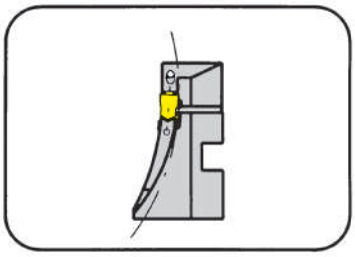

端面溝大径 最大溝深さ 溝幅	Outer groove Ø Depth of groove up to Width of groove	60-300 mm 15 mm 4-5 mm

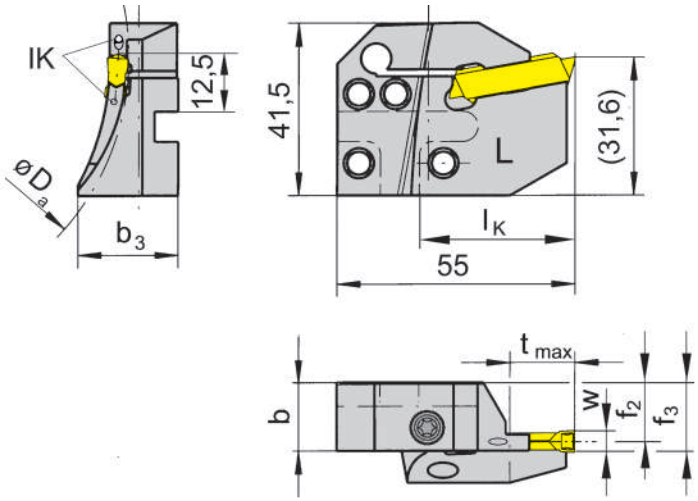

適用インサート
für Indexable insert

タイプ 229
Type S229

L = 左勝手バージョン
L = left hand version

型式 Part number	$D_{a\,min}$	$D_{a\,max}$	t_{max}	b	b_3	f_2	f_3	w	l_K
LAK220.6575.14.IK	65	75	10	15,7	23,0	14,4	f_2+w/2	4	36
LAK220.7595.14.IK	75	95	15	15,7	23,0	14,4	f_2+w/2	4	36
LAK220.9513.14.IK	95	130	15	15,7	21,2	14,4	f_2+w/2	4	36
LAK220.1318.14.IK	130	180	15	15,7	21,2	14,4	f_2+w/2	4	36
LAK220.1830.14.IK	180	300	15	15,7	19,0	14,4	f_2+w/2	4	36
LAK220.6075.15.IK	60	75	10	15,7	23,0	13,9	f_2+w/2	5	36
LAK220.7595.15.IK	75	95	15	15,7	23,0	13,9	f_2+w/2	5	36
LAK220.9513.15.IK	95	130	15	15,7	23,0	13,9	f_2+w/2	5	36
LAK220.1318.15.IK	130	180	15	15,7	21,2	13,9	f_2+w/2	5	36
LAK220.1830.15.IK	180	300	15	15,7	19,0	13,9	f_2+w/2	5	36

その他の寸法はお問い合わせください。
Further sizes upon request

mm表記
Dimensions in mm

注釈：
カセットの締付ボルトはベーシックツールホルダーに付属しています。別途手配は不要です。

Ordering note:
The fastening screw is combined with the basic toolholder - no seperate order required.
ねじの適正締付トルク値は技術資料をご確認ください。
For torque specification of the screw, please see Technical Instructions.

予備部品
Spare Parts

カセット Cassette	止めねじ Clamping Screw	トルクスレンチ TORX PLUS® Wrench
LAK220...	**6.23T25P**	**T25PQ**

カセット
Cassette

LAK220
内部給油式
with through coolant supply

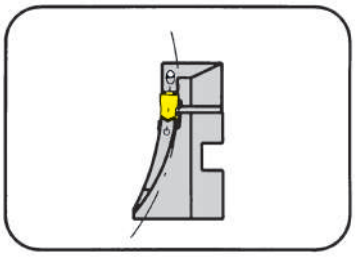

端面溝大径 最大溝深さ 溝幅	Outer groove Ø Depth of groove up to Width of groove	60-300 mm 15 mm 6 mm

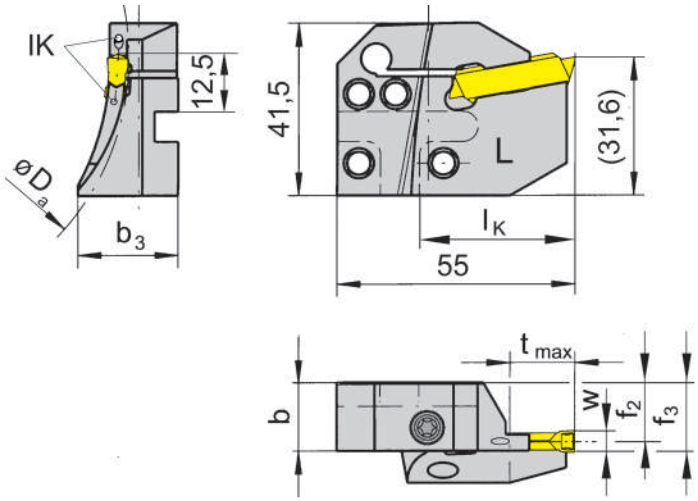

適用インサート
für Indexable insert

タイプ 229
Type S229

L = 左勝手バージョン
L = left hand version

型式 Part number	$D_{a\,min}$	$D_{a\,max}$	t_{max}	b	b_3	f_2	f_3	w	l_K
LAK220.6075.16.IK	60	75	10	15,7	23,0	13,4	f_2+w/2	6	36
LAK220.7595.16.IK	75	95	15	15,7	23,0	13,4	f_2+w/2	6	36
LAK220.9513.16.IK	95	130	15	15,7	23,0	13,4	f_2+w/2	6	36
LAK220.1318.16.IK	130	180	15	15,7	21,2	13,4	f_2+w/2	6	36
LAK220.1830.16.IK	180	300	15	15,7	19,0	13,4	f_2+w/2	6	36

その他の寸法はお問い合わせください。
Further sizes upon request

mm表記
Dimensions in mm

注釈：
カセットの締付ボルトはベーシックツールホルダーに付属しています。別途手配は不要です。
Ordering note:
The fastening screw is combined with the basic toolholder - no seperate order required.
ねじの適正締付トルク値は技術資料をご確認ください。
For torque specification of the screw, please see Technical Instructions.

予備部品
Spare Parts

カセット Cassette	ピン Threaded Pin	止めねじ Clamping Screw	トルクスレンチ TORX PLUS® Wrench
LAK220...	**3.03.913**	**6.23T25P**	**T25PQ**

カセット
Cassette

RAK220
内部給油式
with through coolant supply

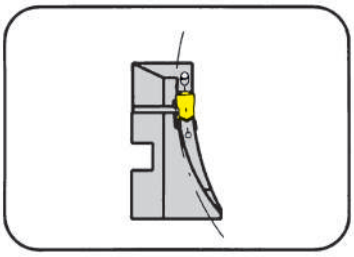

端面溝大径	Outer groove Ø	60-1000 mm
最大溝深さ	Depth of groove up to	25 mm
溝幅	Width of groove	4-5 mm

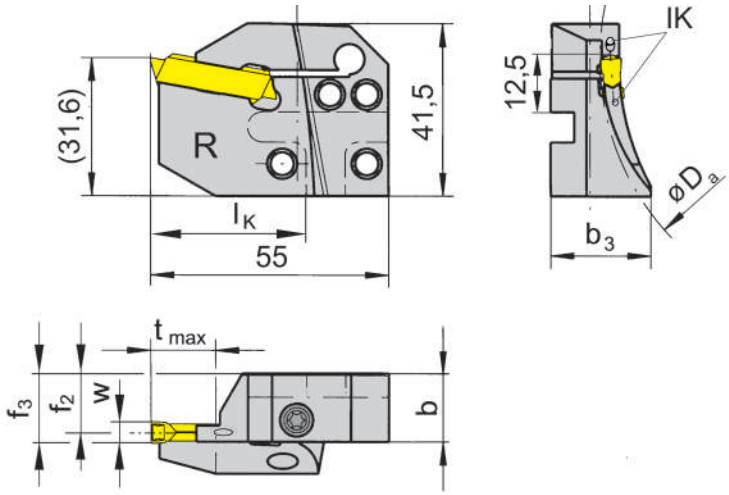

適用インサート
für Indexable insert

タイプ 229
Type S229

R = 右勝手バージョン
R = right hand version

型式 Part number	$D_{a\,min}$	$D_{a\,max}$	t_{max}	b	b_3	f_2	f_3	w	l_K
RAK220.6575.04.IK	65	75	10-15	15,7	23,0	14,4	f_2+w/2	4	36
RAK220.7595.04.IK	75	95	15-25	15,7	23,0	14,4	f_2+w/2	4	36
RAK220.9513.04.IK	95	130	25	15,7	21,2	14,4	f_2+w/2	4	36
RAK220.1318.04.IK	130	180	25	15,7	21,2	14,4	f_2+w/2	4	36
RAK220.1830.04.IK	180	300	25	15,7	19,0	14,4	f_2+w/2	4	36
RAK220.3000.04.IK	300	1000	25	15,7	16,8	14,4	f_2+w/2	4	36
RAK220.6075.05.IK	60	75	10-17	15,7	23,0	13,9	f_2+w/2	5	36
RAK220.7595.05.IK	75	95	17-25	15,7	23,0	13,9	f_2+w/2	5	36
RAK220.9513.05.IK	95	130	25	15,7	23,0	13,9	f_2+w/2	5	36
RAK220.1318.05.IK	130	180	25	15,7	21,2	13,9	f_2+w/2	5	36
RAK220.1830.05.IK	180	300	25	15,7	19,0	13,9	f_2+w/2	5	36
RAK220.3000.05.IK	300	1000	25	15,7	16,8	13,9	f_2+w/2	5	36

その他の寸法はお問い合わせください。
Further sizes upon request

mm表記
Dimensions in mm

注釈：
カセットの締付ボルトはベーシックツールホルダーに付属しています。別途手配は不要です。

Ordering note:
The fastening screw is combined with the basic toolholder - no seperate order required.
ねじの適正締付トルク値は技術資料をご確認ください。
For torque specification of the screw, please see Technical Instructions.

予備部品
Spare Parts

カセット Cassette	止めねじ Screw	トルクスレンチ TORX PLUS® Wrench
RAK220...	**6.23T25P**	**T25PQ**

カセット
Cassette

RAK220
内部給油式
with through coolant supply

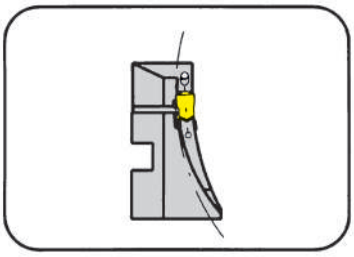

端面溝大径 最大溝深さ 溝幅	Outer groove Ø Depth of groove up to Width of groove	60-1000 mm 25 mm 6 mm

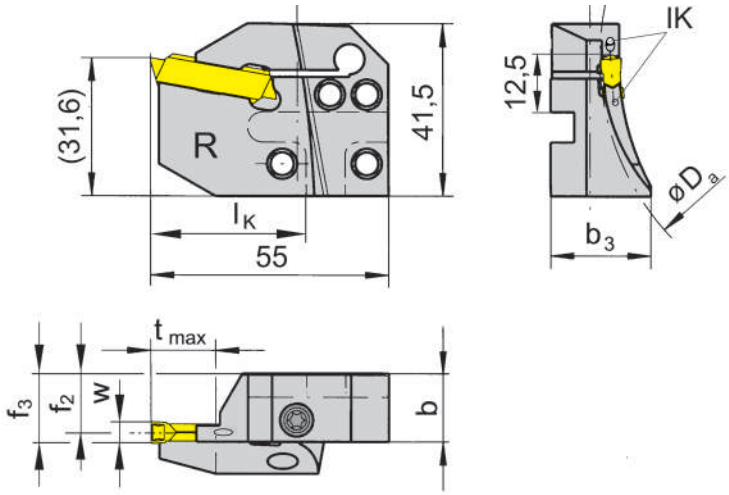

R = 右勝手バージョン
R = right hand version

適用インサート
für Indexable insert

タイプ 229
Type S229

型式 Part number	$D_{a\,min}$	$D_{a\,max}$	t_{max}	b	b_3	f_2	f_3	w	l_K
RAK220.6075.06.IK	60	75	10-17	15,7	23,0	13,4	f_2+w/2	6	36
RAK220.7595.06.IK	75	95	17-25	15,7	23,0	13,4	f_2+w/2	6	36
RAK220.9513.06.IK	95	130	25	15,7	23,0	13,4	f_2+w/2	6	36
RAK220.1318.06.IK	130	180	25	15,7	21,2	13,4	f_2+w/2	6	36
RAK220.1830.06.IK	180	300	25	15,7	19,0	13,4	f_2+w/2	6	36
RAK220.3000.06.IK	300	1000	25	15,7	16,8	13,4	f_2+w/2	6	36

その他の寸法はお問い合わせください。
Further sizes upon request

mm表記
Dimensions in mm

注釈：
カセットの締付ボルトはベーシックツールホルダーに付属しています。別途手配は不要です。
Ordering note:
The fastening screw is combined with the basic toolholder - no seperate order required.
ねじの適正締付トルク値は技術資料をご確認ください。
For torque specification of the screw, please see Technical Instructions.

予備部品
Spare Parts

カセット Cassette	止めねじ Screw	トルクスレンチ TORX PLUS® Wrench
RAK220...	**6.23T25P**	**T25PQ**

カセット
Cassette

RAK220
内部給油式
with through coolant supply

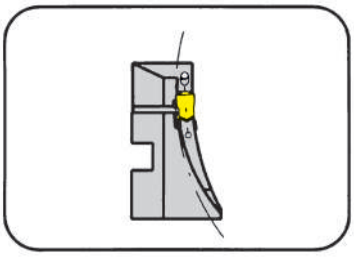

端面溝大径	Outer groove Ø	60-300 mm
最大溝深さ	Depth of groove up to	15 mm
溝幅	Width of groove	4-5 mm

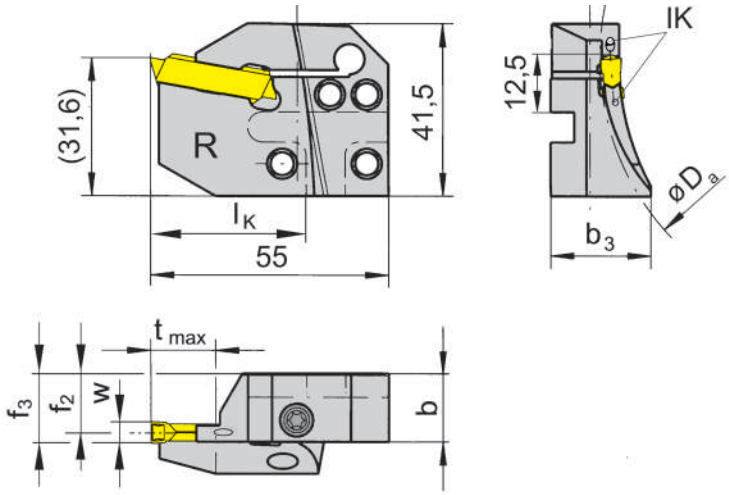

R = 右勝手バージョン
R = right hand version

適用インサート
für Indexable insert

タイプ 229
Type S229

型式 Part number	$D_{a\,min}$	$D_{a\,max}$	t_{max}	b	b_3	f_2	f_3	w	l_K
RAK220.6575.14.IK	65	75	10	15,7	23,0	14,4	f_2+w/2	4	36
RAK220.7595.14.IK	75	95	15	15,7	23,0	14,4	f_2+w/2	4	36
RAK220.9513.14.IK	95	130	15	15,7	21,2	14,4	f_2+w/2	4	36
RAK220.1318.14.IK	130	180	15	15,7	21,2	14,4	f_2+w/2	4	36
RAK220.1830.14.IK	180	300	15	15,7	19,0	14,4	f_2+w/2	4	36
RAK220.6075.15.IK	60	75	10	15,7	23,0	13,4	f_2+w/2	5	36
RAK220.7595.15.IK	75	95	15	15,7	23,0	13,9	f_2+w/2	5	36
RAK220.9513.15.IK	95	130	15	15,7	23,0	13,9	f_2+w/2	5	36
RAK220.1318.15.IK	130	180	15	15,7	21,2	13,9	f_2+w/2	5	36
RAK220.1830.15.IK	180	300	15	15,7	19,0	13,9	f_2+w/2	5	36

その他の寸法はお問い合わせください。
Further sizes upon request

mm表記
Dimensions in mm

注釈：
カセットの締付ボルトはベーシックツールホルダーに付属しています。別途手配は不要です。
Ordering note:
The fastening screw is combined with the basic toolholder - no seperate order required.
ねじの適正締付トルク値は技術資料をご確認ください。
For torque specification of the screw, please see Technical Instructions.

予備部品
Spare Parts

カセット Cassette	止めねじ Clamping Screw	トルクスレンチ TORX PLUS® Wrench
RAK220...	**6.23T25P**	**T25PQ**

カセット
Cassette

RAK220
内部給油式
with through coolant supply

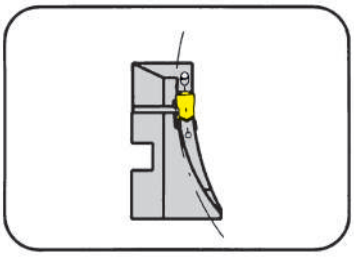

端面溝大径 最大溝深さ 溝幅	Outer groove Ø Depth of groove up to Width of groove	60-300 mm 15 mm 6 mm

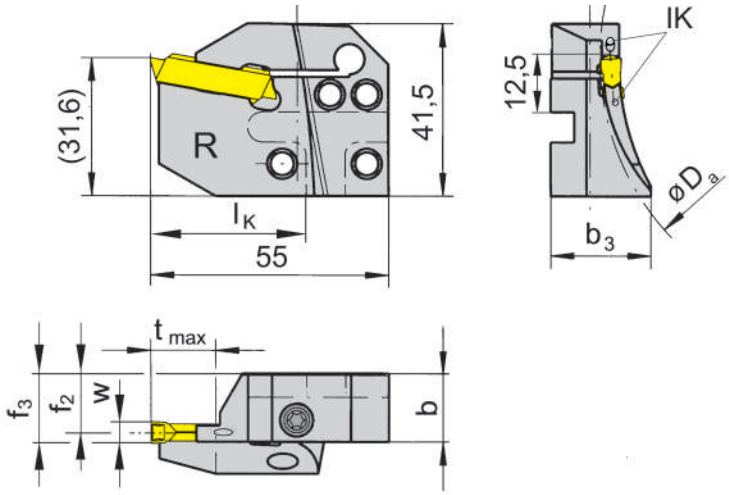

R = 右勝手バージョン
R = right hand version

適用インサート
for Indexable insert

タイプ 229
Type S229

型式 Part number	$D_{a\,min}$	$D_{a\,max}$	t_{max}	b	b_3	f_2	f_3	w	l_K
RAK220.6075.16.IK	60	75	10	15,7	23,0	13,4	f_2+w/2	6	36
RAK220.7595.16.IK	75	95	15	15,7	23,0	13,4	f_2+w/2	6	36
RAK220.9513.16.IK	95	130	15	15,7	23,0	13,4	f_2+w/2	6	36
RAK220.1318.16.IK	130	180	15	15,7	21,2	13,4	f_2+w/2	6	36
RAK220.1830.16.IK	180	300	15	15,7	19,0	13,4	f_2+w/2	6	36

その他の寸法はお問い合わせください。
Further sizes upon request

mm表記
Dimensions in mm

注釈：
カセットの締付ボルトはベーシックツールホルダーに付属しています。別途手配は不要です。
Ordering note:
The fastening screw is combined with the basic toolholder - no seperate order required.
ねじの適正締付トルク値は技術資料をご確認ください。
For torque specification of the screw, please see Technical Instructions.

予備部品
Spare Parts

カセット Cassette	ピン Threaded Pin	止めねじ Clamping Screw	トルクスレンチ TORX PLUS® Wrench
RAK220...	**3.03.913**	**6.23T25P**	**T25PQ**

カセット
Cassette

LIK220
内部給油式
with through coolant supply

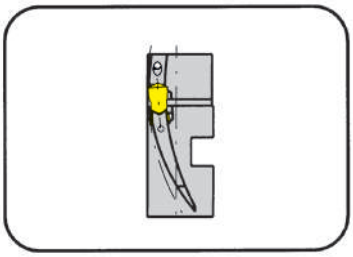

端面溝大径 最大溝深さ 溝幅	Outer groove Ø Depth of groove up to Width of groove	60-1000 mm 25 mm 4-5 mm

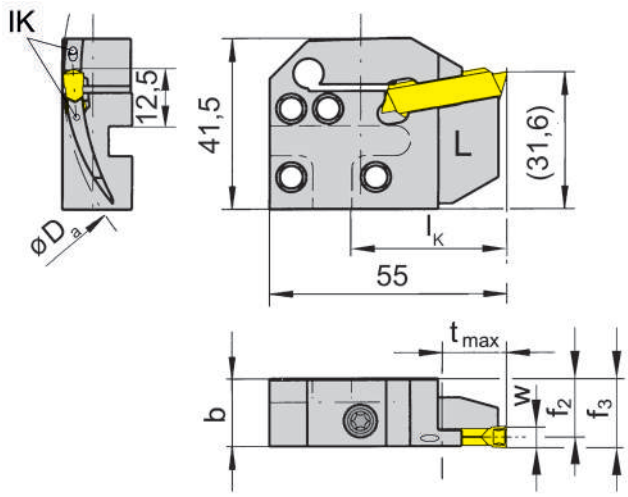

適用インサート
für Indexable insert

タイプ 229
Type S229

L = 左勝手バージョン
L = left hand version

型式 Part number	$D_{a\,min}$	$D_{a\,max}$	t_{max}	b	f_2	f_3	w	l_K
LIK220.6575.04.IK	65	75	10-15	15,7	14,4	f_2+w/2	4	36
LIK220.7595.04.IK	75	95	15-25	15,7	14,4	f_2+w/2	4	36
LIK220.9513.04.IK	95	130	25	15,7	14,4	f_2+w/2	4	36
LIK220.1318.04.IK	130	180	25	15,7	14,4	f_2+w/2	4	36
LIK220.1830.04.IK	180	300	25	15,7	14,4	f_2+w/2	4	36
LIK220.3000.04.IK	300	1000	25	15,7	14,4	f_2+w/2	4	36
LIK220.6075.05.IK	60	75	10-17	15,7	13,9	f_2+w/2	5	36
LIK220.7595.05.IK	75	95	17-25	15,7	13,9	f_2+w/2	5	36
LIK220.9513.05.IK	95	130	25	15,7	13,9	f_2+w/2	5	36
LIK220.1318.05.IK	130	180	25	15,7	13,9	f_2+w/2	5	36
LIK220.1830.05.IK	180	300	25	15,7	13,9	f_2+w/2	5	36
LIK220.3000.05.IK	300	1000	25	15,7	13,9	f_2+w/2	5	36

その他の寸法はお問い合わせください。
Further sizes upon request

mm表記
Dimensions in mm

注釈：
カセットの締付ボルトはベーシックツールホルダーに付属しています。別途手配は不要です。
Ordering note:
The fastening screw is combined with the basic toolholder - no seperate order required.
ねじの適正締付トルク値は技術資料をご確認ください。
For torque specification of the screw, please see Technical Instructions.

予備部品
Spare Parts

カセット Cassette	止めねじ Clamping Screw	トルクスレンチ TORX PLUS® Wrench
LIK220...	**6.23T25P**	**T25PQ**

カセット
Cassette

LIK220
内部給油式
with through coolant supply

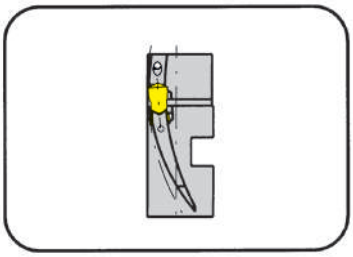

端面溝大径 最大溝深さ 溝幅	Outer groove Ø Depth of groove up to Width of groove	60-1000 mm 25 mm 6 mm

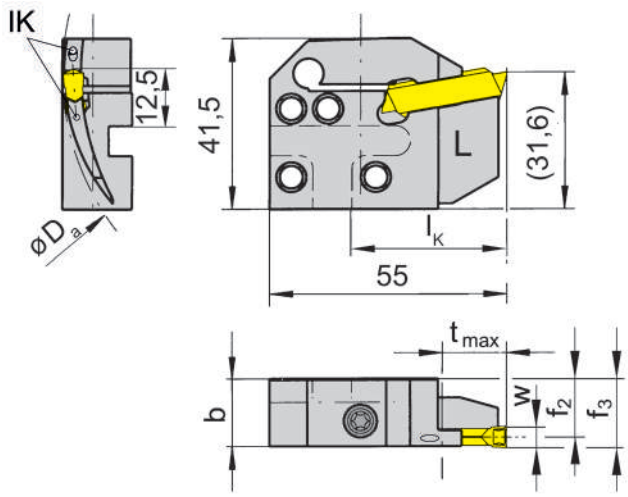

適用インサート
for Indexable insert

タイプ 229
Type S229

L = 左勝手バージョン
L = left hand version

型式 Part number	$D_{a\,min}$	$D_{a\,max}$	t_{max}	b	f_2	f_3	w	l_K
LIK220.6075.06.IK	60	75	10-17	15,7	13,4	f_2+w/2	6	36
LIK220.7595.06.IK	75	95	17-25	15,7	13,4	f_2+w/2	6	36
LIK220.9513.06.IK	95	130	25	15,7	13,4	f_2+w/2	6	36
LIK220.1318.06.IK	130	180	25	15,7	13,4	f_2+w/2	6	36
LIK220.1830.06.IK	180	300	25	15,7	13,4	f_2+w/2	6	36
LIK220.3000.06.IK	300	1000	25	15,7	13,4	f_2+w/2	6	36

その他の寸法はお問い合わせください。
Further sizes upon request

mm表記
Dimensions in mm

注釈：
カセットの締付ボルトはベーシックツールホルダーに付属しています。別途手配は不要です。
Ordering note:
The fastening screw is combined with the basic toolholder - no seperate order required.
ねじの適正締付トルク値は技術資料をご確認ください。
For torque specification of the screw, please see Technical Instructions.

予備部品
Spare Parts

カセット Cassette	止めねじ Clamping Screw	トルクスレンチ TORX PLUS® Wrench
LIK220...	**6.23T25P**	**T25PQ**

カセット
Cassette

LIK220
内部給油式
with through coolant supply

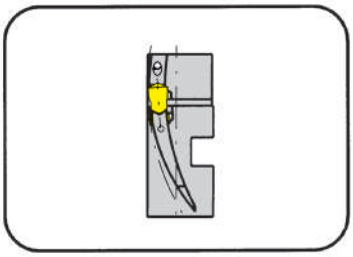

端面溝大径 最大溝深さ 溝幅	Outer groove Ø Depth of groove up to Width of groove	60-300 mm 15 mm 4-5 mm

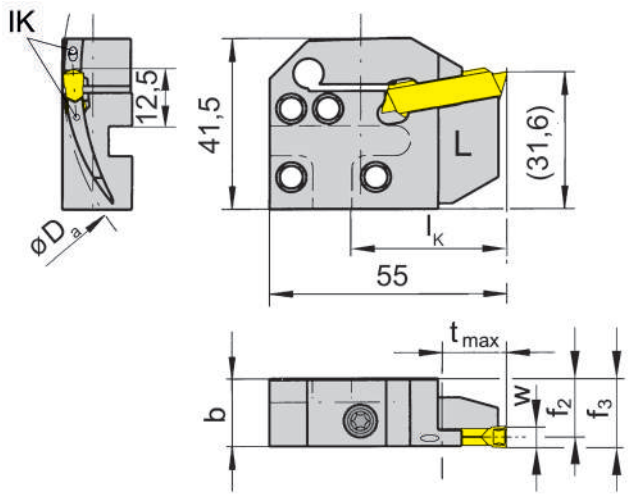

適用インサート
for Indexable insert

タイプ 229
Type S229

L = 左勝手バージョン
L = left hand version

型式 Part number	$D_{a\,min}$	$D_{a\,max}$	t_{max}	b	f_2	f_3	w	l_K
LIK220.6575.14.IK	65	75	10	15,7	14,4	f_2+w/2	4	36
LIK220.7595.14.IK	75	95	15	15,7	14,4	f_2+w/2	4	36
LIK220.9513.14.IK	95	130	15	15,7	14,4	f_2+w/2	4	36
LIK220.1318.14.IK	130	180	15	15,7	14,4	f_2+w/2	4	36
LIK220.1830.14.IK	180	300	15	15,7	14,4	f_2+w/2	4	36
LIK220.6075.15.IK	60	75	10	15,7	13,9	f_2+w/2	5	36
LIK220.7595.15.IK	75	95	15	15,7	13,9	f_2+w/2	5	36
LIK220.9513.15.IK	95	130	15	15,7	13,9	f_2+w/2	5	36
LIK220.1318.15.IK	130	180	15	15,7	13,9	f_2+w/2	5	36
LIK220.1830.15.IK	130	180	15	15,7	13,9	f_2+w/2	5	36

その他の寸法はお問い合わせください。
Further sizes upon request

mm表記
Dimensions in mm

注釈：
カセットの締付ボルトはベーシックツールホルダーに付属しています。別途手配は不要です。
Ordering note:
The fastening screw is combined with the basic toolholder - no seperate order required.
ねじの適正締付トルク値は技術資料をご確認ください。
For torque specification of the screw, please see Technical Instructions.

予備部品
Spare Parts

カセット Cassette	止めねじ Clamping Screw	トルクスレンチ TORX PLUS® Wrench
LIK220...	**6.23T25P**	**T25PQ**

カセット
Cassette

LIK220
内部給油式
with through coolant supply

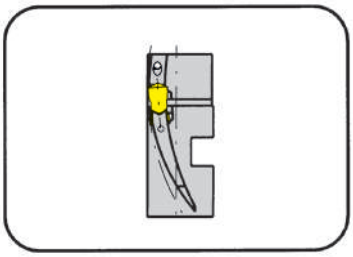

端面溝大径 最大溝深さ 溝幅	Outer groove Ø Depth of groove up to Width of groove	60-300 mm 15 mm 6 mm

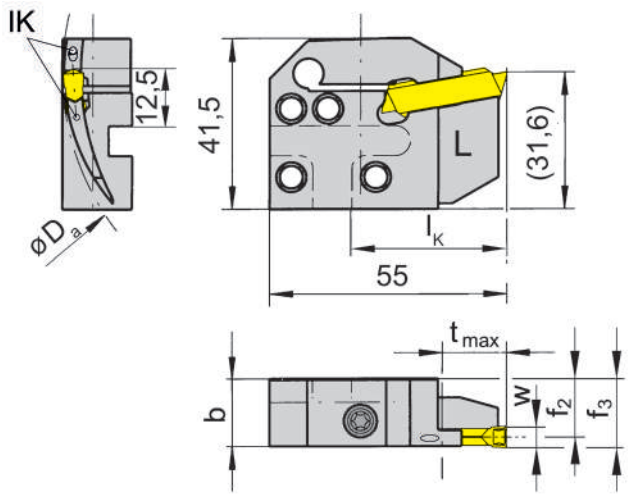

適用インサート
for Indexable insert

タイプ 229
Type S229

L = 左勝手バージョン
L = left hand version

型式 Part number	$D_{a\,min}$	$D_{a\,max}$	t_{max}	b	f_2	f_3	w	l_K
LIK220.6075.16.IK	130	180	10	15,7	13,4	f_2+w/2	6	36
LIK220.7595.16.IK	75	95	15	15,7	13,4	f_2+w/2	6	36
LIK220.9513.16.IK	95	130	15	15,7	13,4	f_2+w/2	6	36
LIK220.1318.16.IK	130	180	15	15,7	13,4	f_2+w/2	6	36
LIK220.1830.16.IK	180	300	15	15,7	13,4	f_2+w/2	6	36

その他の寸法はお問い合わせください。
Further sizes upon request

mm表記
Dimensions in mm

注釈：
カセットの締付ボルトはベーシックツールホルダーに付属しています。別途手配は不要です。
Ordering note:
The fastening screw is combined with the basic toolholder - no seperate order required.
ねじの適正締付トルク値は技術資料をご確認ください。
For torque specification of the screw, please see Technical Instructions.

予備部品
Spare Parts

カセット Cassette	止めねじ Clamping Screw	トルクスレンチ TORX PLUS® Wrench
LIK220...	**6.23T25P**	**T25PQ**

カセット
Cassette

RIK220
内部給油式
with through coolant supply

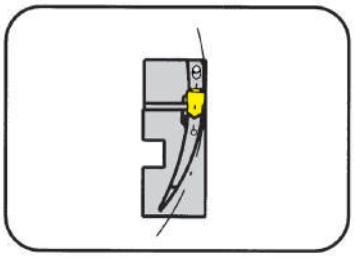

端面溝大径 最大溝深さ 溝幅	Outer groove Ø Depth of groove up to Width of groove	60-1000 mm 25 mm 4-5 mm

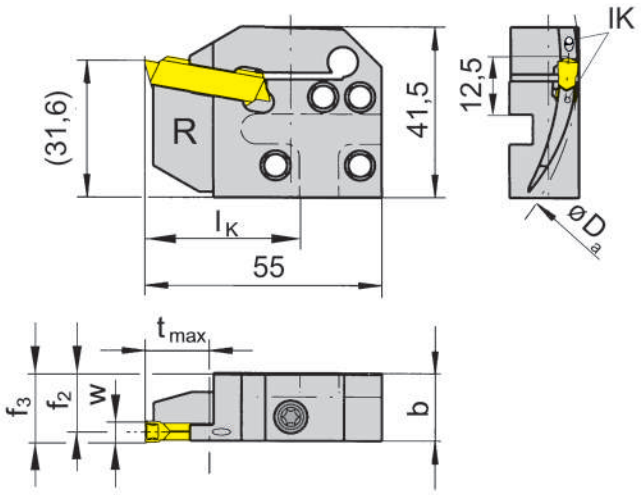

R = 右勝手バージョン
R = right hand version

適用インサート
for Indexable insert

タイプ 229
Type S229

型式 Part number	$D_{a\,min}$	$D_{a\,max}$	t_{max}	b	f_2	f_3	w	l_K
RIK220.6575.04.IK	65	75	10-15	15,7	14,4	f_2+w/2	4	36
RIK220.7595.04.IK	75	95	15-25	15,7	14,4	f_2+w/2	4	36
RIK220.9513.04.IK	95	130	25	15,7	14,4	f_2+w/2	4	36
RIK220.1318.04.IK	130	180	25	15,7	14,4	f_2+w/2	4	36
RIK220.1830.04.IK	180	300	25	15,7	14,4	f_2+w/2	4	36
RIK220.3000.04.IK	300	1000	25	15,7	14,4	f_2+w/2	4	36
RIK220.6075.05.IK	60	75	10-17	15,7	13,9	f_2+w/2	5	36
RIK220.7595.05.IK	75	95	17-25	15,7	13,9	f_2+w/2	5	36
RIK220.9513.05.IK	95	130	25	15,7	13,9	f_2+w/2	5	36
RIK220.1318.05.IK	130	180	25	15,7	13,9	f_2+w/2	5	36
RIK220.1830.05.IK	180	300	25	15,7	13,9	f_2+w/2	5	36
RIK220.3000.05.IK	300	1000	25	15,7	13,9	f_2+w/2	5	36

その他の寸法はお問い合わせください。
Further sizes upon request

mm表記
Dimensions in mm

注釈：
カセットの締付ボルトはベーシックツールホルダーに付属しています。別途手配は不要です。
Ordering note:
The fastening screw is combined with the basic toolholder - no seperate order required.
ねじの適正締付トルク値は技術資料をご確認ください。
For torque specification of the screw, please see Technical Instructions.

予備部品
Spare Parts

カセット Cassette	止めねじ Clamping Screw	トルクスレンチ TORX PLUS® Wrench
RIK220...	**6.23T25P**	**T25PQ**

カセット
Cassette

RIK220
内部給油式
with through coolant supply

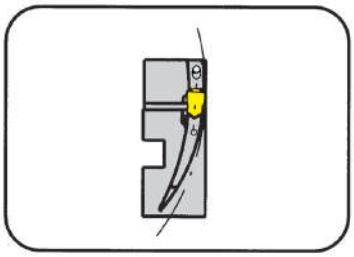

端面溝大径 溝深さ 溝幅	Outer groove Ø Depth of groove Width of groove	60-1000 mm 25 mm 6 mm

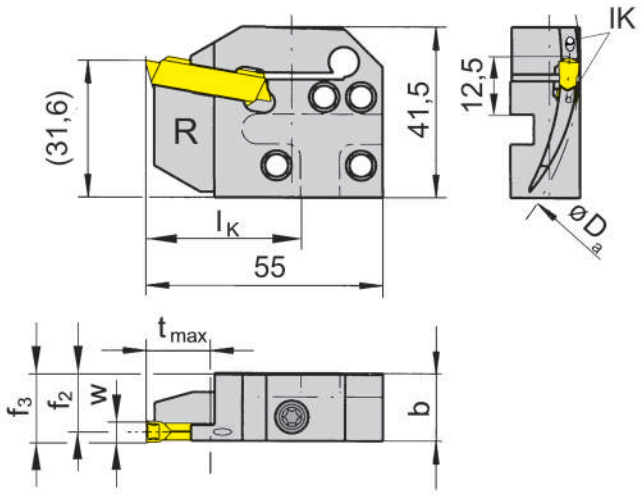

R = 右勝手バージョン
R = right hand version

適用インサート
for Indexable insert

タイプ 229
Type S229

型式 Part number	$D_{a\,min}$	$D_{a\,max}$	t_{max}	b	f_2	f_3	w	l_K
RIK220.6075.06.IK	60	75	10-17	15,7	13,4	f_2+w/2	6	36
RIK220.7595.06.IK	75	95	17-24	15,7	13,4	f_2+w/2	6	36
RIK220.9513.06.IK	95	130	25	15,7	13,4	f_2+w/2	6	36
RIK220.1318.06.IK	130	180	25	15,7	13,4	f_2+w/2	6	36
RIK220.1830.06.IK	180	300	25	15,7	13,4	f_2+w/2	6	36
RIK220.3000.06.IK	300	1000	25	15,7	13,4	f_2+w/2	6	36

その他の寸法はお問い合わせください。
Further sizes upon request

mm表記
Dimensions in mm

注釈：
カセットの締付ボルトはベーシックツールホルダーに付属しています。別途手配は不要です。
Ordering note:
The fastening screw is combined with the basic toolholder - no seperate order required.
ねじの適正締付トルク値は技術資料をご確認ください。
For torque specification of the screw, please see Technical Instructions.

予備部品
Spare Parts

カセット Cassette	止めねじ Clamping Screw	トルクスレンチ TORX PLUS® Wrench
RIK220...	**6.23T25P**	**T25PQ**

カセット
Cassette

RIK220
内部給油式
with through coolant supply

端面溝大径 最大溝深さ 溝幅	Outer groove Ø Depth of groove up to Width of groove	60-300 mm 15 mm 4-5 mm

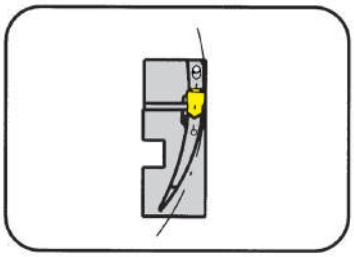

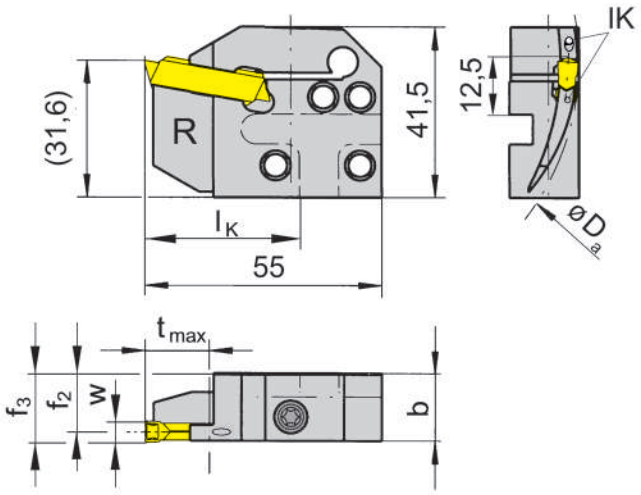

R = 右勝手バージョン
R = right hand version

適用インサート
for Indexable insert

タイプ 229
Type S229

型式 Part number	$D_{a\,min}$	$D_{a\,max}$	t_{max}	b	f_2	f_3	w	l_K
RIK220.6575.14.IK	65	75	10	15,7	14,4	f_2+w/2	4	36
RIK220.7595.14.IK	75	95	15	15,7	14,4	f_2+w/2	4	36
RIK220.9513.14.IK	95	130	15	15,7	14,4	f_2+w/2	4	36
RIK220.1318.14.IK	130	180	15	15,7	14,4	f_2+w/2	4	36
RIK220.1830.14.IK	180	300	15	15,7	14,4	f_2+w/2	4	36
RIK220.6075.15.IK	60	75	10	15,7	13,9	f_2+w/2	5	36
RIK220.7595.15.IK	75	95	15	15,7	13,9	f_2+w/2	5	36
RIK220.9513.15.IK	95	130	15	15,7	13,9	f_2+w/2	5	36
RIK220.1318.15.IK	130	180	15	15,7	13,9	f_2+w/2	5	36
RIK220.1830.15.IK	130	180	15	15,7	13,9	f_2+w/2	5	36

その他の寸法はお問い合わせください。
Further sizes upon request

mm表記
Dimensions in mm

注釈：
カセットの締付ボルトはベーシックツールホルダーに付属しています。別途手配は不要です。
Ordering note:
The fastening screw is combined with the basic toolholder - no seperate order required.
ねじの適正締付トルク値は技術資料をご確認ください。
For torque specification of the screw, please see Technical Instructions.

予備部品
Spare Parts

カセット Cassette	止めねじ Clamping Screw	トルクスレンチ TORX PLUS® Wrench
RIK220...	**6.23T25P**	**T25PQ**

カセット
Cassette

RIK220
内部給油式
with through coolant supply

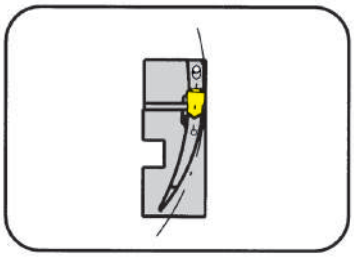

端面溝大径 最大溝深さ 溝幅	Outer groove Ø Depth of groove up to Width of groove	60-300 mm 15 mm 6 mm

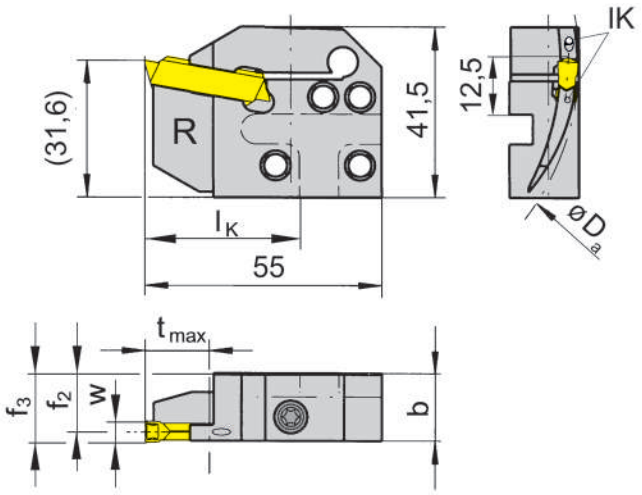

R = 右勝手バージョン
R = right hand version

適用インサート
for Indexable insert

タイプ 229
Type S229

型式 Part number	$D_{a\,min}$	$D_{a\,max}$	t_{max}	b	f_2	f_3	w	l_K
RIK220.6075.16.IK	60	75	10	15,7	13,4	f_2+w/2	6	36
RIK220.7595.16.IK	75	95	15	15,7	13,4	f_2+w/2	6	36
RIK220.9513.16.IK	95	130	15	15,7	13,4	f_2+w/2	6	36
RIK220.1318.16.IK	130	180	15	15,7	13,4	f_2+w/2	6	36
RIK220.1830.16.IK	180	300	15	15,7	13,4	f_2+w/2	6	36

その他の寸法はお問い合わせください。
Further sizes upon request

mm表記
Dimensions in mm

注釈：
カセットの締付ボルトはベーシックツールホルダーに付属しています。別途手配は不要です。
Ordering note:
The fastening screw is combined with the basic toolholder - no seperate order required.
ねじの適正締付トルク値は技術資料をご確認ください。
For torque specification of the screw, please see Technical Instructions.

予備部品
Spare Parts

カセット Cassette	止めねじ Clamping Screw	トルクスレンチ TORX PLUS® Wrench
RIK220...	**6.23T25P**	**T25PQ**

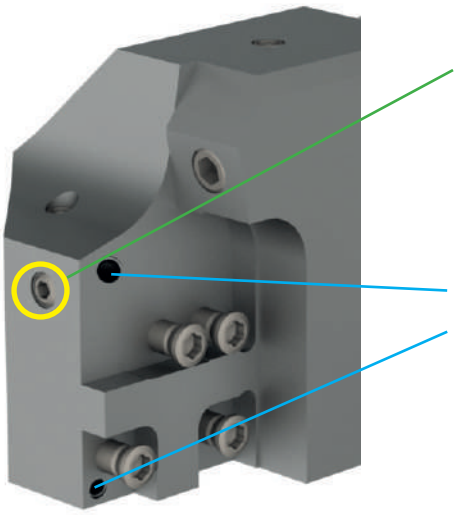

内部給油カセット使用時はイモネジで給油穴を塞いでください。

Closure of the upper coolant supply
to the cassette by cylinder head screw

給油穴

Coolant supply

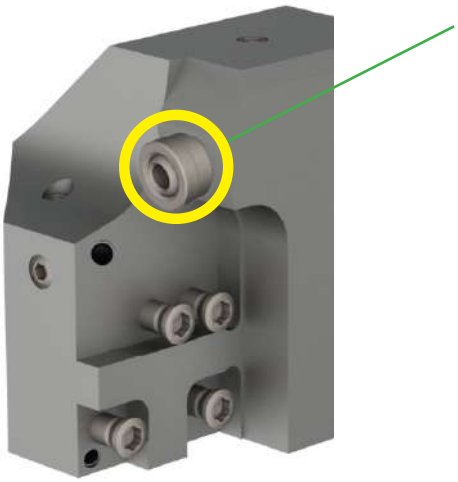

**内部給油非対応のカセット使用時は上部クーラント供給ノズルを使用してください。
また、イモネジで給油穴を塞いでください。**

Use of cassettes without internal coolant supply using
the coolant spray nozzle

Closure of the upper coolant supply
to the cassette by cylinder head screw

ねじの適正締付トルク値
Torque of Screws

下記はインサートを締め付けるねじの締付トルク値です。銅ペーストやそれに類似した潤滑油の使用はお勧めしません。

Following torques are allowed for screws of inserts. We recommend to use no additionel gliding means (such as copper paste) for screws.

チャプターA Chapter A	ねじ Screw	M_d Nm	レンチ Clamping wrench	ブレード Blade
NK100.3215...	6.23T25P	7,0	T25PQ	DT25PK/DT25PQ
NK220.3218...	6.23T25P	7,0	T25PQ	DT25PK/DT25PQ
NK224.3215...	5.13T20P	6,0	T20PQ	DT20PK/DT20PQ
NK316.0220...	5.12T20P	6,5	T20PQ	DT20PK/DT20PQ
NK356	5.12T20P	6,0	T20PQ	DT20PK/DT20PQ
NK360.0220...	5.32.3T15P	5,0	T15PQ	DT15PK
LAK220	6.23T25P	7,0	T25PQ	DT25PK/DT25PQ
LAK224	5.13T20P	6,0	T20PQ	DT20PK/DT20PQ
LIK220	6.23T25P	7,0	T25PQ	DT25PK/DT25PQ
LIK224	5.13T20P	6,0	T20PQ	DT20PK/DT20PQ
RAK220	6.23T25P	7,0	T25PQ	DT25PK/DT25PQ
RAK224	5.13T20P	6,0	T20PQ	DT20PK/DT20PQ
RIK220	6.23T25P	7,0	T25PQ	DT25PK/DT25PQ
NK34T…00	030.4093T15P	1,5	T15PQ	DT15PK
NK34T…10	030.4093T15P	3,0	T15PQ	DT15PK
NK34T…20	030.4010T15P	5,0	T15PQ	DT15PK
NK34T…30	030.5012T15P	6,0	T15PQ	DT15PK
NK34T…40	030.5012T15P	6,0	T15PQ	DT15PK
NK64T…10	030.4010T15P	4,0	T15PQ	DT15PK
NK64T…20	030.4010T15P	5,0	T15PQ	DT15PK
NK274	030.3509T15P	3,0	T15PQ	DT15PK
AK25A…02	5.13T20P	2,5	T20PQ	DT20PK
AK25A…03	5.13T20P	3,0	T20PQ	DT20PK
AK25A…04	5.13T20P	3,5	T20PQ	DT20PK
NK220.3215	6.23T25P	7,0	T25PQ	DT25PK
NK368…01	010.0004.0586	4,0	T10PL	DT10PK
NK368…02	010.0004.0620	4,0	T10PL	DT10PK

端面溝入れ加工
Face Grooving

ホルダー/カセットの選定

ホルダー/カセットの選定に当たっては、加工する

端面溝外径寸法に合わせて選定してください。

Cassette Selection
Select the cassette to suit the major diameter of the face groove to be cut.

適正な刃具セットアップ

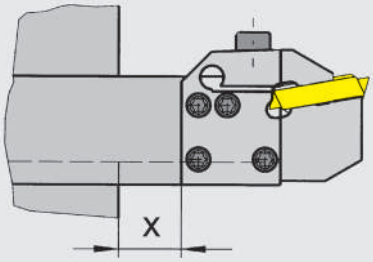

刃先剛性を最大にするため、突き出し長さ(x)は

極力短くしてください。

Stable Setup
The tool should be set to give the minimum overhang to achieve maximum stability.

端面溝旋削加工

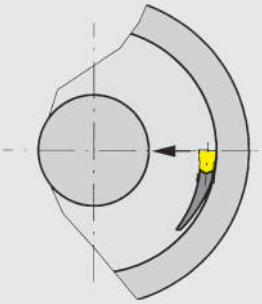

端面溝を旋削加工する場合は、外径側から内径側

に向かって刃先を動かしてください。

Working Practice
When turning to open up the face groove the cut should be taken from the major Ø towards the minor Ø.

刃先の設定

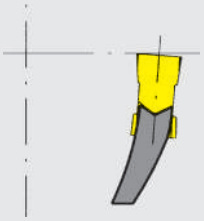

刃先は、芯高及びを正しく合わせ、かつサポート

部のクリアランスを確認してください。

Tool Setup
The tool should be set to centre height to ensure correct cutting and support clerance.

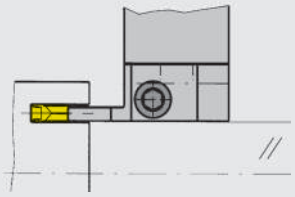

刃先は被削物回転軸と平行にセットしてください。

The tool must be set parallel to the rotation axis of the workpiece.

その他の詳細については溝入れ/突切り加工用工具カタログをご参照ください。

You will find the right inserts and further information in our catalogue „GROOVING“.

溝入れ加工のベストソリューションを
ご提案いたします。

FIND YOUR RIGHT
TOOLING SOLUTION NOW.

horn-group.com

輸入総代理店

—

株式会社 IZUSHI
中部支店／刈谷テクニカルセンター
〒448-0807　愛知県刈谷市東刈谷町二丁目二番地２

Tel 0566-62-8075
Fax 0566-62-8084

horn@ztec-izushi.co.jp
www.phhorn.jp

DEUTSCHLAND, STAMMSITZ
GERMANY, HEADQUARTERS

—

Hartmetall Werkzeugfabrik
Paul Horn GmbH
Horn-Straße 1
D-72072 Tübingen

Tel +49 7071 / 70040
Fax +49 7071 / 72893

info@de.horn-group.com
horn-group.com

phhorn.jp

izushi