新製品
NEW

スイス型自動旋盤用 新チップブレーカー システム 274

NEW CHIP BREAKER GEOMETRIES FOR SWISS-TYPE MACHINING SYSTEM 274

mHORN mh
mHORN mh

特長：
THE DIFFERENCE: MORE POSSIBILITIES

- **精密焼結チップブレーカー**
  .PR ：バックターニング用
  .NF：溝入れ、横引き用
  Precision sintered chip breaker geometries .PR and .NF

- **スイス型自動旋盤での安定した溝入れ・横引き加工用**
  Reliable grooving and side turning on Swiss-type machines

- **バックターニングにも最適**
  Specially adapted for back turning on Swiss-type machines

インサート
Indexable insert

S274

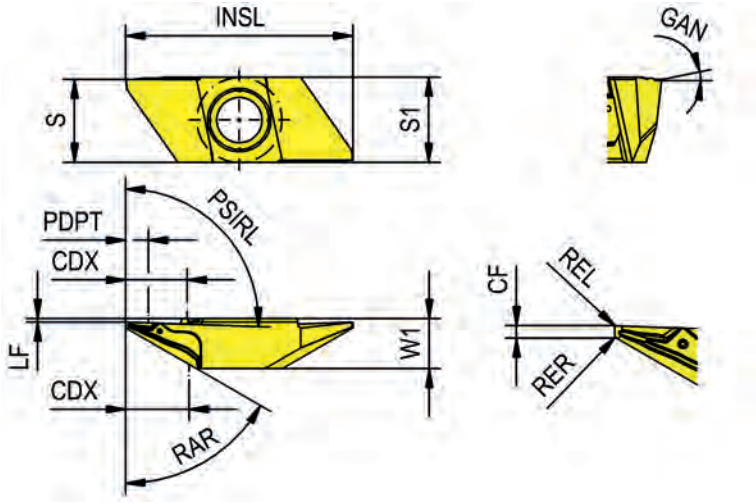

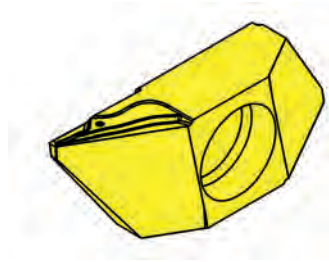

超硬材種
Grades

▲ 在庫品 Δ 4 週間
▲ on stock Δ 4 weeks

型式 Part number	CF	CDX	REL	RER	PSIRL	PDPT	W1	LF	GAN	RAR	INSL	S	S1	インターフェース M Interface M		IG35	TH35
RS274.0560.6.PR.05	0,5	6	0,05	0,05	92°	2	4,4	0,3	12°	60°	20	7,3	7,5	274040000R		▲	▲
RS274.0560.6.PR.10	0,5	6	0,1	0,1	92°	2	4,4	0,3	12°	60°	20	7,3	7,5	274040000R		▲	▲
															P	●	●
															M	o	o
															K	-	-
															N	-	-
															S	o	-
															H	-	-

チップブレーカー
Geometry

被削材
Material

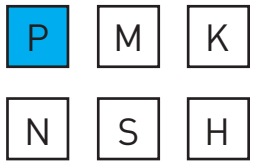

送り f [mm/rev]
Feed rate f [mm/rev]

0,02-0,1

アプリケーション
Machining

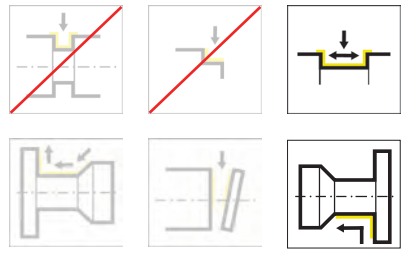

インサート
Indexable insert

E274

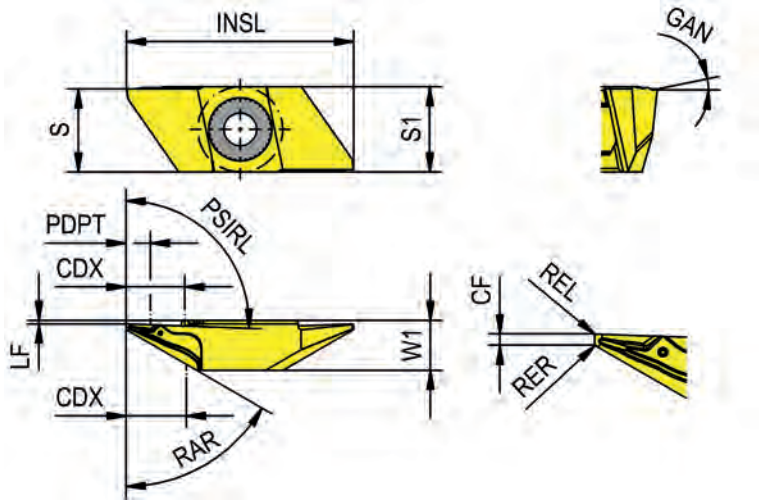

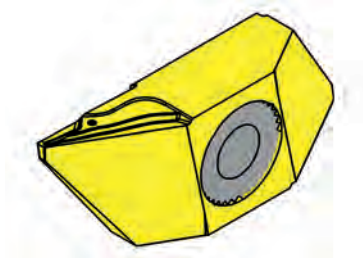

超硬材種
Grades

▲ 在庫品 Δ 4 週間
▲ on stock Δ 4 weeks

型式 Part number	CF	CDX	REL	RER	PSIRL	PDPT	W1	LF	GAN	RAR	INSL	S	S1	インターフェース M Interface M		IG35	TH35
RE274.0560.6.PR.05	0,5	6	0,05	0,05	92°	2	4,4	0,3	12°	60°	20	7,3	7,5	274140000R		Δ	Δ
RE274.0560.6.PR.10	0,5	6	0,1	0,1	92°	2	4,4	0,3	12°	60°	20	7,3	7,5	274140000R		Δ	Δ
															P	●	●
															M	o	o
															K	-	-
															N	-	-
															S	o	-
															H	-	-

チップブレーカー
Geometry

被削材
Material

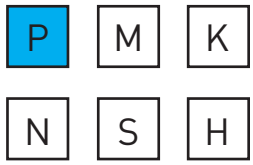

送り f [mm/rev]
Feed rate f [mm/rev]

0,02-0,1

アプリケーション
Machining

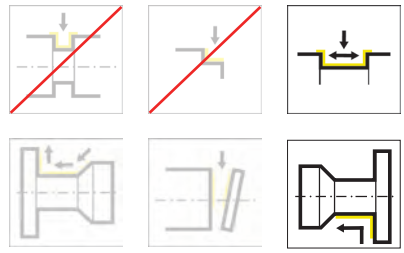

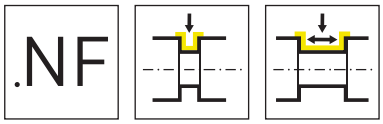

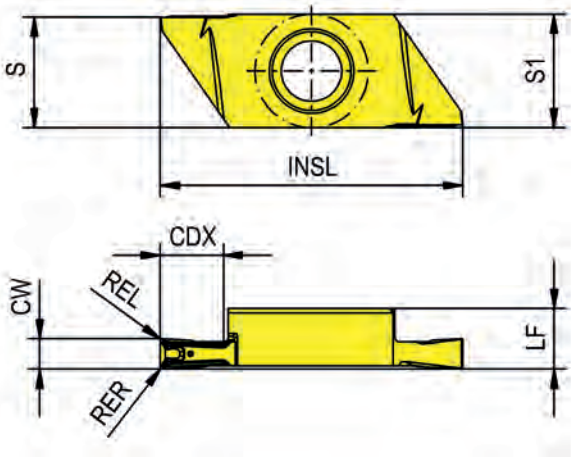

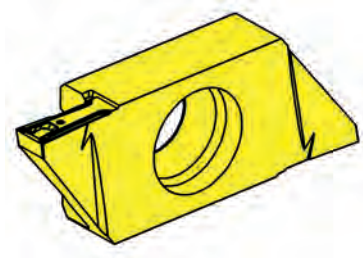

超硬材種
Grades

▲ 在庫品 Δ 4 週間
▲ on stock Δ 4 weeks

型式 Part number	CW	CDX	REL	RER	LF	INSL	S	S1	インターフェース M Interface M		IG35	TH35
RS274.0200.4.NF.05	2	4	0,05	0,05	4	20	7,3	7,5	274040000R		▲	▲
RS274.0200.4.NF.10	2	4	0,1	0,1	4	20	7,3	7,5	274040000R		▲	▲
										P	●	●
										M	o	o
										K	-	-
										N	-	-
										S	-	-
										H	-	-

チップブレーカー
Geometry

被削材
Material

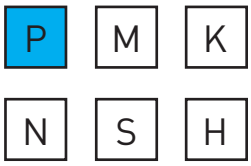

送り f [mm/rev]
Feed rate f [mm/rev]

0,03-0,12

0,02-0,1

アプリケーション
Machining

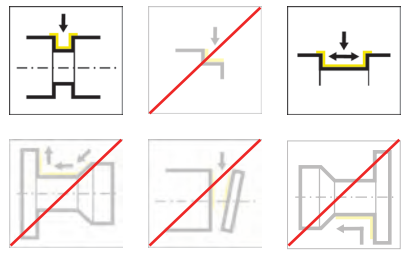

インサート
Indexable insert

E274

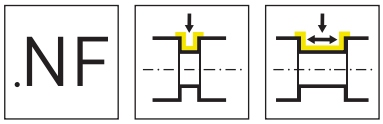

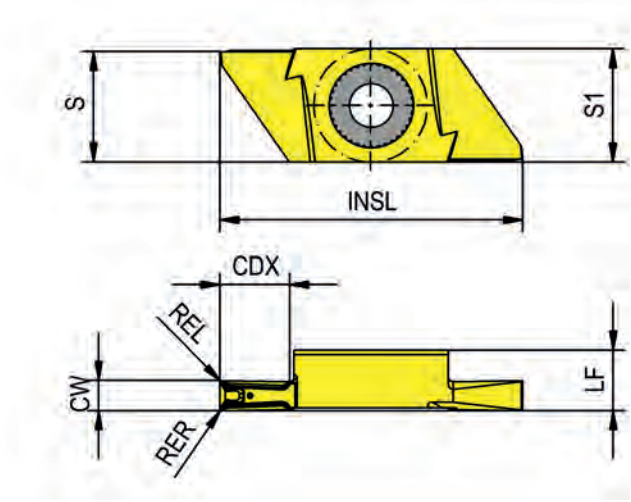

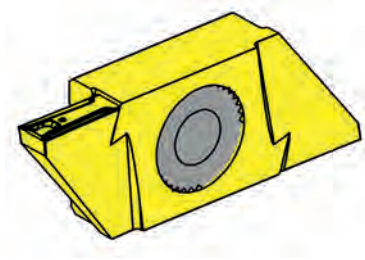

超硬材種
Grades

▲ 在庫品 Δ 4 週間
▲ on stock Δ 4 weeks

型式 Part number	CW	CDX	REL	RER	LF	INSL	S	S1	インターフェース M Interface M		IG35	TH35
RE274.0200.4.NF.05	2	4	0,05	0,05	4	20	7,3	7,5	274140000R		Δ	Δ
RE274.0200.4.NF.10	2	4	0,1	0,1	4	20	7,3	7,5	274140000R		Δ	Δ
										P	●	●
										M	o	o
										K	-	-
										N	-	-
										S	-	-
										H	-	-

チップブレーカー
Geometry

被削材
Material

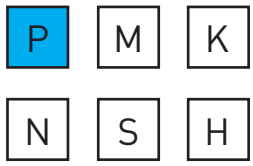

送り f [mm/rev]
Feed rate f [mm/rev]

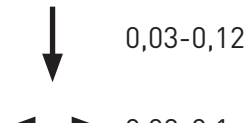

アプリケーション
Machining

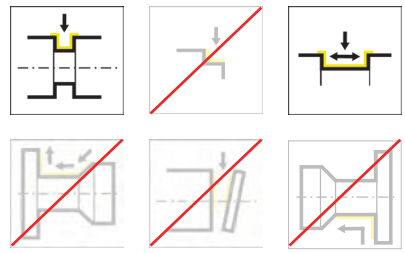

溝入れ加工のベストソリューションを
ご提案いたします。

FIND YOUR RIGHT
TOOLING SOLUTION NOW.

horn-group.com

輸入総代理店

—
株式会社IZUSHI
中部支店/刈谷テクニカルセンター
〒448-0807 愛知県刈谷市東刈谷町二丁目二番地２

Tel 0566-62-8075
Fax 0566-62-8084

horn@ztec-izushi.co.jp
www.phhorn.jp

DEUTSCHLAND, STAMMSITZ
GERMANY, HEADQUARTERS
—
Hartmetall-Werkzeugfabrik
Paul Horn GmbH
Horn-Straße 1
72072 Tübingen

Tel +49 7071 / 7004-0
Fax +49 7071 / 72893

info@de.horn-group.com
horn-group.com

INFO1.26DE 09/2026, Printed in Japan