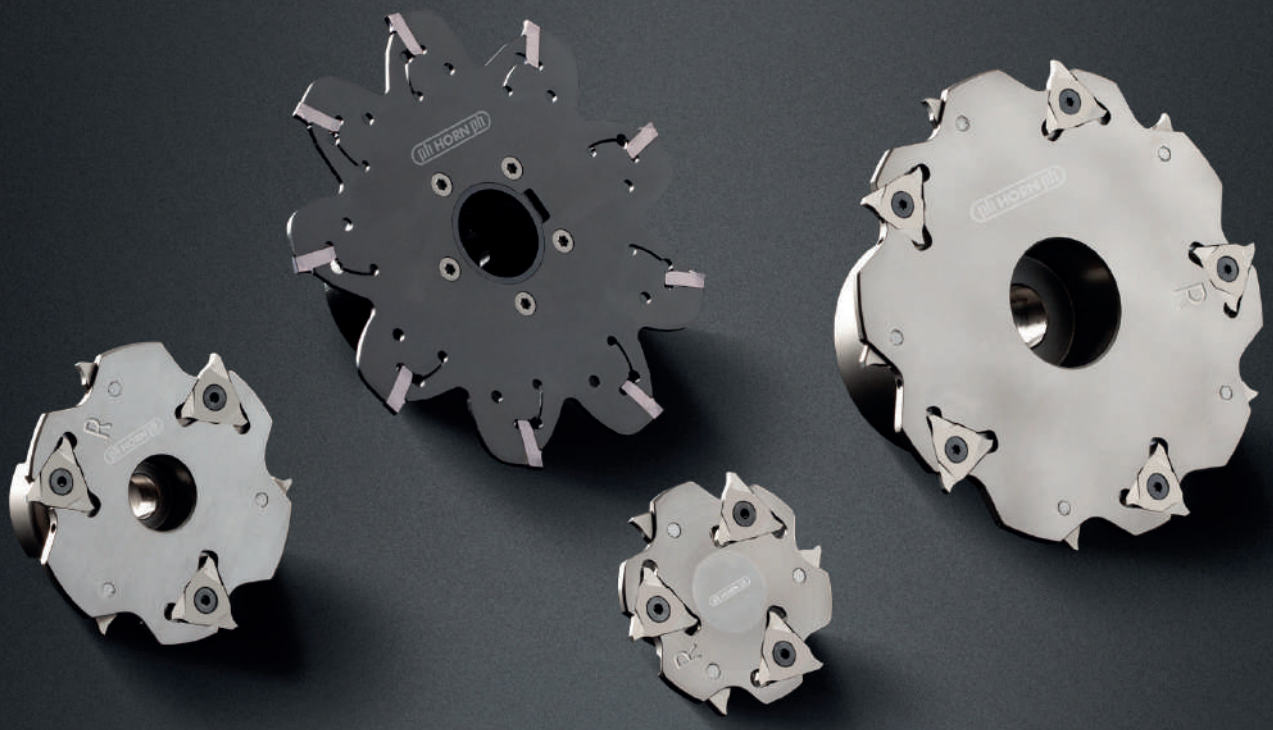

NEW

スリッターカッター

システムM310, 383, M101

SLOT MILLING - RANGE EXPANSION

For M310, 383 and M101

特長：
THE DIFFERENCE: MORE POSSIBILITIES

- **確実な効果を発揮する内部給油式**
  Higher performance through targeted internal cooling
- **より大きな加工径に対応**
  Larger cutting diameter for increased flexibility
- **新たな溝幅, ブレーカー, コーティング**
  New cutting widths, grades and geometries

スクリューインカッター
Screw-in cutter

M310

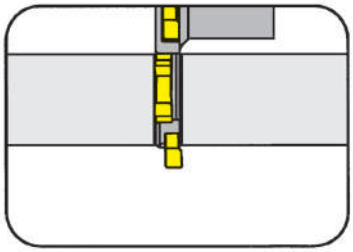

最大溝深さ	Depth of milling up to	20 mm
溝幅	Width of slot	3-5 mm
刃先径	Cutting edge Ø	50-63 mm

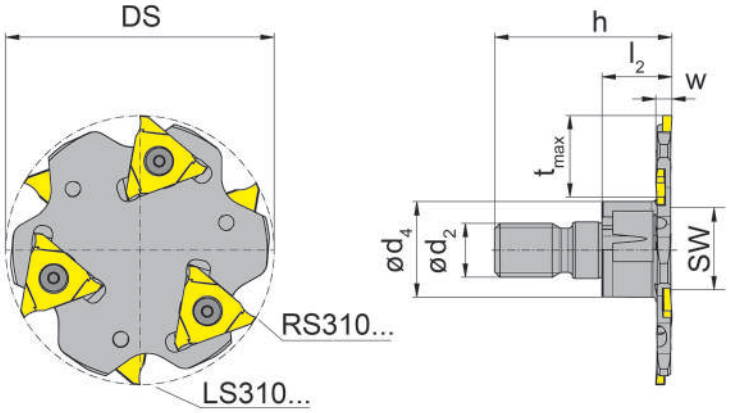

図＝右勝手バージョン
Picture = right hand cutting version

適用インサート
for Indexable insert

タイプ　S310
Type

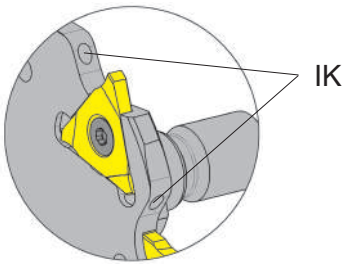

IK=内部給油式
IK=through coolant supply

型式 Part number	Z	Ds	h	l_2	d_2	d_4	SW	w	t_{max}	右勝手インサート right hand insert	左勝手インサート left hand insert
M310.0050.M10.03.IK	6	50	33	13	M10	18	15	3	15	3x RS310.3017...	3x LS310.3017...
M310.0050.M10.04.IK	6	50	34	14	M10	18	15	4	15	3x RS310.4023...	3x LS310.4023...
M310.0050.M10.05.IK	6	50	35	15	M10	18	15	5	15	3x RS310.5028...	3x LS310.5028...
M310.0063.M12.03.IK	6	63	39	15	M12	21	17	3	20	3x RS310.3017...	3x LS310.3017...
M310.0063.M12.04.IK	6	63	40	16	M12	21	17	4	20	3x RS310.4023...	3x LS310.4023...
M310.0063.M12.05.IK	6	63	41	17	M12	21	17	5	20	3x RS310.5028...	3x LS310.5028...

他の寸法はお問い合わせください。
Further sizes upon request

mm表記
Dimensions in mm

予備部品
Spare Parts

スクリューインカッター Screw-in cutter	ねじ Clamping Screw	トルクスレンチ TORX PLUS® Wrench
M310.0...03.IK	**030.0324.T7P**	**T7PL**
M310.0...04.IK	**030.3535.T8P**	**T8PL**
M310.0...05.IK	**030.3543.T8P**	**T8PL**

アーバ―取り付け型カッター M310
Arbor Mounted Cutter

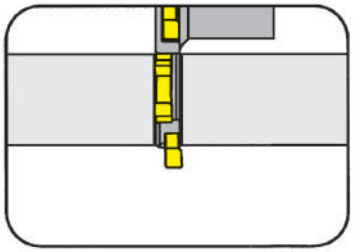

最大溝深さ	Depth of milling up to	44 mm
溝幅	Width of slot	3-5 mm
刃先径	Cutting edge Ø	63-160 mm

穴径・キー溝DIN138準拠
Bore (d3) with cross keyway to DIN 138

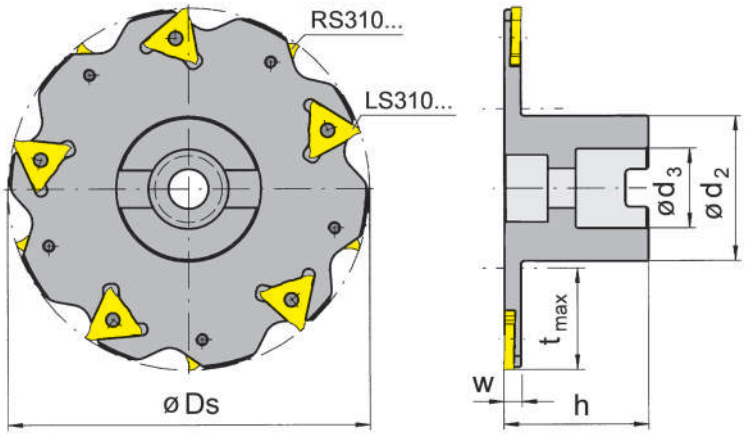

図＝右勝手バージョン
Picture = right hand cutting version

適用インサート
for Indexable insert

タイプ　S310
Type

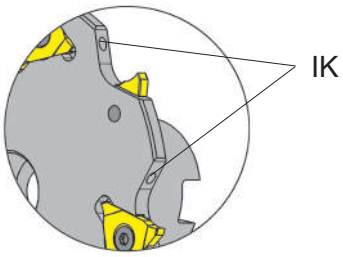

IK=内部給油式
IK=through coolant supply

型式 Part number	Z	Ds	t_{max}	h	d_2	d_3	w	右勝手インサート right hand insert	左勝手インサート left hand insert
M310.0063.16.03.IK	6	63	17,5	35	32	26	3	3x RS310.3017...	3x LS310.3017...
M310.0063.16.04.IK	6	63	17,5	35	32	26	4	3x RS310.4023...	3x LS310.4023...
M310.0063.16.05.IK	6	63	17,5	35	32	26	5	3x RS310.5028...	3x LS310.5028...
M310.0080.16.03.IK	8	80	25,0	40	28	16	3	4x RS310.3017...	4x LS310.3017...
M310.0080.16.04.IK	8	80	25,0	40	28	16	4	4x RS310.4023...	4x LS310.4023...
M310.0080.16.05.IK	8	80	25,0	40	28	16	5	4x RS310.5028...	4x LS310.5028...
M310.1100.27.03.IK	10	100	25,0	50	48	27	3	5x RS310.3017...	5x LS310.3017...
M310.1100.27.04.IK	10	100	25,0	50	48	27	4	5x RS310.4023...	4x LS310.4023...
M310.1125.27.03.IK	12	125	35,7	50	48	27	3	6x RS310.3017...	6x LS310.3017...
M310.1160.40.04.IK	16	160	44,0	50	70	40	4	8x RS310.4023...	8x LS310.4023...

他の寸法はお問い合わせください。
Further sizes upon request

mm表記
Dimensions in mm

予備部品
Spare Parts

アーバ―取り付け型カッター Arbor Mounted Cutter	六角レンチ Allen Wrench	ねじ Clamping Screw	トルクスレンチ TORX PLUS® Wrench	アーバ―クランプボルト Cylindrical screw	ワッシャー Washer
M310.0063.16.03.IK	**SW6,0 DIN911**	**030.0324.T7P**	**T7PL**	**8.25.912**	
M310.0063.16.04.IK	**SW6,0 DIN911**	**030.3535.T8P**	**T8PL**	**8.25.912**	
M310.0063.16.05.IK	**SW6,0 DIN911**	**030.3543.T8P**	**T8PL**	**8.25.912**	
M310.0080.16.03.IK	**SW6,0 DIN911**	**030.0324.T7P**	**T7PL**	**8.40.912**	
M310.0080.16.04.IK	**SW6,0 DIN911**	**030.3535.T8P**	**T8PL**	**8.40.912**	
M310.0080.16.05.IK	**SW6,0 DIN911**	**030.3543.T8P**	**T8PL**	**8.40.912**	
M310.1100.27.03.IK	**SW10,0 DIN 911**	**030.0324.T7P**	**T7PL**	**12.35.912**	**13.0.433**
M310.1100.27.04.IK	**SW10,0 DIN 911**	**030.3535.T8P**	**T8PL**	**12.35.912**	**13.0.433**
M310.1125.27.03.IK	**SW10,0 DIN 911**	**030.0324.T7P**	**T7PL**	**12.35.912**	**13.0.433**
M310.1160.40.04.IK	**SW10,0 DIN 911**	**030.3535.T8P**	**T8PL**	**20.40.7984**	**21.0.433**

インサート
Indexable insert

S310

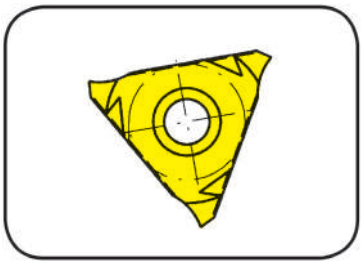

溝幅	Width of groove	3-5 mm

適用ミーリングツール
for Milling Tool

タイプ　M310
Type

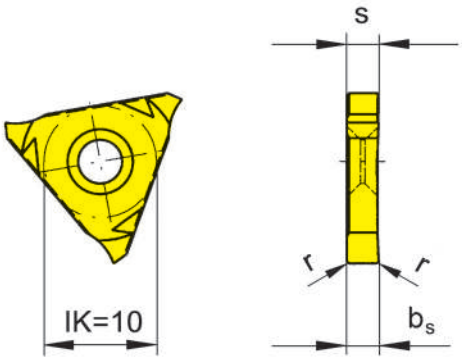

R = 右勝手バージョン図示
R = right hand version shown

L = 左勝手バージョン
L = left hand version

型式 Part number	w	r	b_s	s	AS45	DD25	IG35	TF45	TN35
R/LS310.3017.00	3	0,15	1,7	1,6	▲/▲	▲/▲	▲/▲		
R/LS310.4023.00	4	0,20	2,3	2,2	▲/▲	▲/▲	▲/▲	▲/▲	▲/▲
R/LS310.5028.00	5	0,20	2,8	2,7	▲/▲	▲/▲	▲/▲	▲/▲	▲/▲
P					•	-	-	•	•
M					•	-	•	•	•
K					•	-	-	•	•
N					o	•	-	•	•
S					•	o	•	•	•
H					-	-	-	-	-

▲ 在庫品 / on stock　Δ 4週間 / 4 weeks　x お問い合わせください / upon request
● 推奨 / recommended
o 第二推奨/ alternative recommendation
- 非推奨 / not suitable
ノンコート / uncoated grades
コーティング品 / coated grades
ロウ付/サーメット / brazed/Cermet

超硬材種
Carbide grades

mm表記
Dimensions in mm

R/Lは右勝手/左勝手を指します。
State R or L version

アーバ―取り付け型カッター 383
Arbor Mounted Cutter

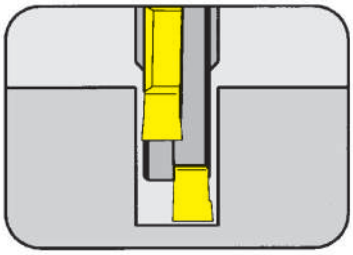

最大溝深さ	Depth of groove up to	44 mm
溝幅	Width of groove	6-8 mm
刃先径	Cutting edge Ø	125-160 mm

穴径・キー溝DIN138準拠
Bore (d3) with cross keyway to DIN 138

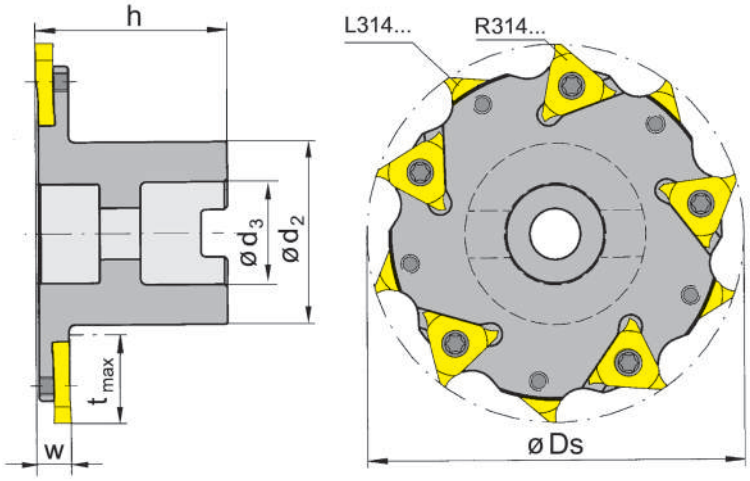

図＝右勝手バージョン
Picture = right hand cutting version

適用インサート
for Indexable insert

タイプ　314
Type

型式 Part number	Z	Ds	t_{max}	h	d_2	d_3	w	右勝手インサート right hand insert	左勝手インサート left hand insert
383.0125.32.06	12	125	32	50	56	32	6	6x R314...	6x L314...
383.0125.32.08	12	125	32	50	56	32	8	6x R314...	6x L314...
383.0160.40.06	16	160	44	60	70	40	6	8x R314...	8x L314...
383.0160.40.08	16	160	44	60	70	40	8	8x R314...	8x L314...

他の寸法はお問い合わせください。
Further sizes upon request

mm表記
Dimensions in mm

予備部品
Spare Parts

アーバ―取り付け型カッター Arbor Mounted Cutter	ねじ Clamping Screw	六角レンチ Allen Wrench	トルクスレンチ TORX PLUS® Wrench	ワッシャー Washer	アーバークランプボルト Cylindrical screw
383.0125.32.06	**5F.06T15P**	**SW12,0 DIN 911**	**T15PQ**	**17.0.433**	**16.35.7984**
383.0125.32.08	**5F.08T20P**	**SW12,0 DIN 911**	**T20PQ**	**17.0.433**	**16.35.7984**
383.0160.40.06	**5F.06T15P**	**SW17,0 DIN 911**	**T15PQ**	**21.0.433**	**20.40.912**
383.0160.40.08	**5F.08T20P**	**SW17,0 DIN 911**	**T20PQ**	**21.0.433**	**20.40.912**

S101

フライス加工用インサート

溝幅：1.6 - 3mm

Inserts for milling tools

Width of groove 1,6-3 mm

インサート
Insert

S101
チップブレーカー付き
with chip forming

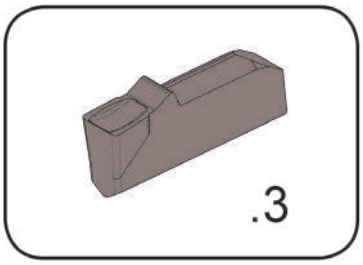

インサート幅	Width of milling	2,5 mm

適用ミーリングツール
for Milling tool

タイプ　M101
Type

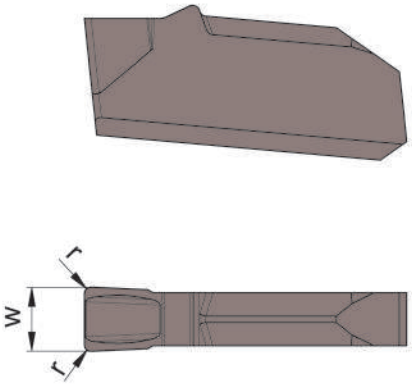

型式 Part number	w	サイズ Size		AS45	IG35
S101.0250.320	2,5	25		Δ	Δ
			P	•	-
			M	•	•
			K	•	-
			N	o	-
			S	•	•
			H	-	-

▲ 在庫品 / on stock　Δ 4週間 / 4 weeks　x お問い合わせください / upon request
● 推奨 / recommended
o 第二推奨/ alternative recommendation
- 非推奨 / not suitable
ノンコート / uncoated grades
コーティング品 / coated grades
ロウ付/サーメット / brazed/Cermet

mm表記
Dimensions in mm

超硬材種
Carbide grades

インサート
Insert

S101
チップブレーカー付き
with chip forming

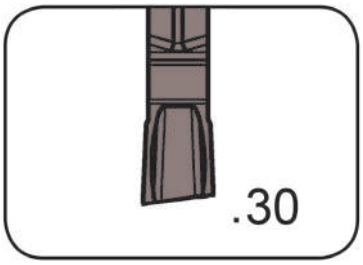

インサート幅	Width of milling	1,6-2,5 mm

適用ミーリングツール
for Milling tool

タイプ　M101
Type

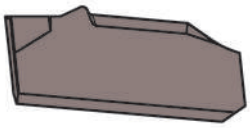

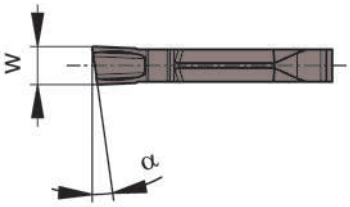

型式 Part number	w	α	サイズ Size	AS45
R/LS101.0816.30	1,6	8°	16	▲/▲
R/LS101.0820.30	2,0	8°	20	▲/▲
R/LS101.0825.30	2,5	8°	25	▲/▲

▲ 在庫品 / on stock　Δ 4週間 / 4 weeks　x お問い合わせください / upon request
● 推奨 / recommended
o 第二推奨/ alternative recommendation
- 非推奨 / not suitable
ノンコート / uncoated grades
コーティング品 / coated grades
ロウ付/サーメット / brazed/Cermet

P	●
M	●
K	●
N	o
S	●
H	-

超硬材種
Carbide grades

mm表記
Dimensions in mm

インサート
Insert

S101
チップブレーカー付き
with chip forming

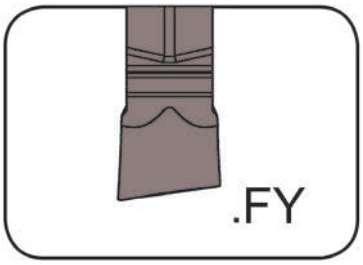

インサート幅	Width of milling	3 mm

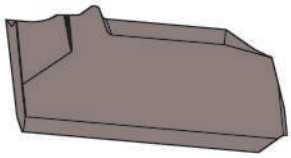

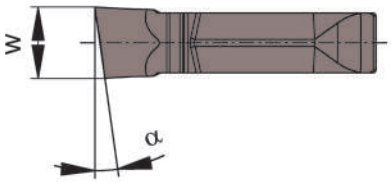

適用ミーリングツール
for Milling tool

タイプ　M101
Type

型式 Part number	w	α	サイズ Size	AS45
				▲/▲
R/LS101.0830.FY0	3	8°	30	

▲ 在庫品 / on stock　Δ 4週間 / 4 weeks　x お問い合わせください / upon request
● 推奨 / recommended
o 第二推奨/ alternative recommendation
- 非推奨 / not suitable
ノンコート / uncoated grades
コーティング品 / coated grades
ロウ付/サーメット / brazed/Cermet

P	•
M	•
K	•
N	o
S	•
H	-

超硬材種
Carbide grades

mm表記
Dimensions in mm

溝入れ加工のベストソリューションを
ご提案します。

FIND YOUR RIGHT
TOOLING SOLUTION NOW.

www.phorn.jp

株式会社IZUSHI
〒578-0965
東大阪本庄西2丁目3番12

Tel 06-6747-6184
Fax 06-6744-1150

call@ztec-izushi.co.jp
www.phorn.jp

Find your country:
www.phorn.com/countries

INFO10.20DE, 11/2020, Printed in Germany