ミーリングシャンク
Milling shank

M306

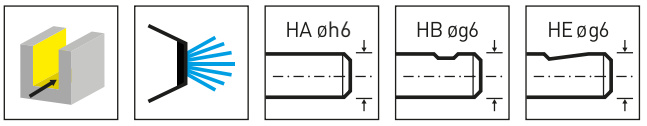

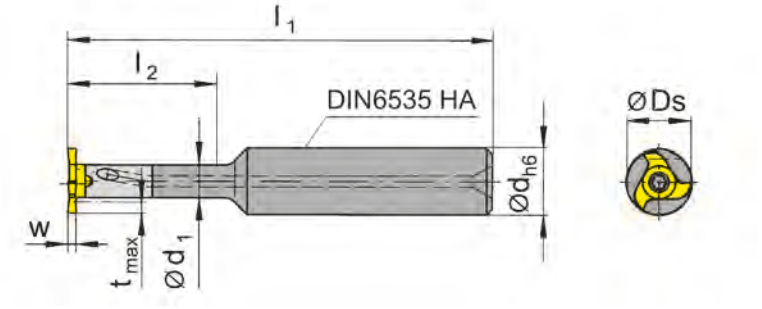

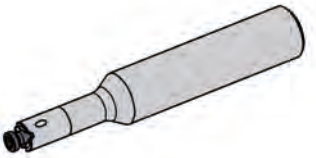

型式 Part number	d	l_1	l_2	d_1	形状 Form	HWS
M306.0012.01A	12	80	21	6	A	306060R • 306060L
M306.0012.02A	12	90	30	6	A	306060R • 306060L
M306.0012.03A	12	100	42	6	A	306060R • 306060L
M306.0012.01B	12	80	21	6	B	306060R • 306060L
M306.0012.02B	12	90	30	6	B	306060R • 306060L
M306.0012.03B	12	100	42	6	B	306060R • 306060L
M306.0012.01E	12	80	21	6	E	306060R • 306060L
M306.0012.02E	12	90	30	6	E	306060R • 306060L
M306.0012.03E	12	100	42	6	E	306060R • 306060L

w、Ds、tmaxの寸法はインサートページをご参照ください。
w, Ds, tmax see inserts

予備部品
Spare Parts

ミーリングシャンク Milling shank	ねじ Clamping Screw	トルクスレンチ TORX PLUS® Wrench
M306...	**2.6.5T8EP**	**T8PL**

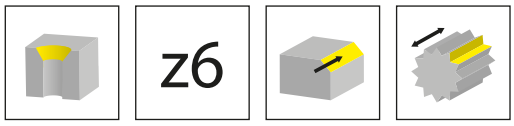

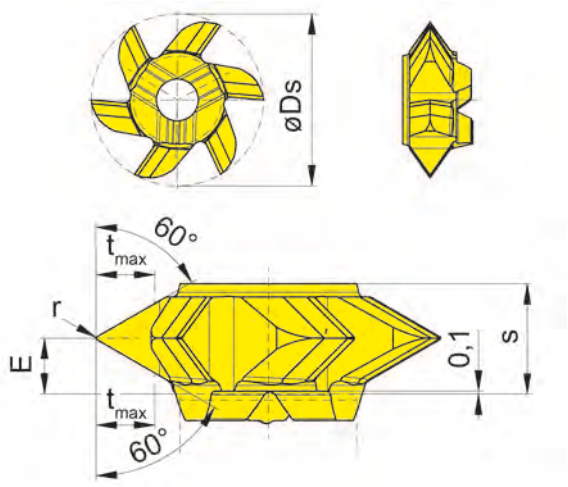

図 = 右勝手バージョン
Picture = right hand cutting version

超硬材種
Carbide grades

▲ 在庫品
on stock

Δ 4週間
4 weeks

型式 Part number	Ds	E	s	t_{max}	Z	HIS		AS45
606.6060.05	11.7	1.9	3.75	2	6	306060R		▲
							P	●
							M	●
							K	●
							N	o
							S	●
							H	-

ミーリングシャンク
Milling shank

M313

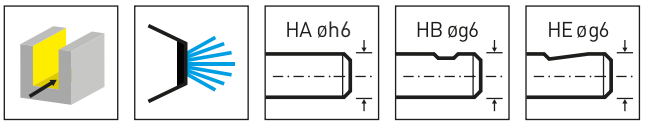

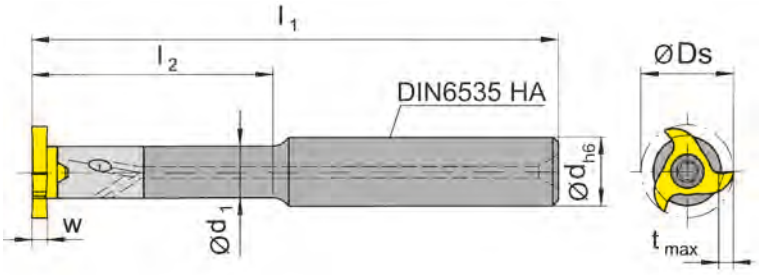

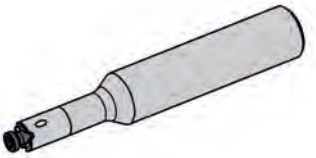

型式 Part number	d	l_1	l_2	d_1	形状 Form	HWS
M313.0012.01A	12	100	-	-	A	313113R • 313113L
M313.0012.02A	12	130	-	-	A	313113R • 313113L
M313.0016.01A	16	100	42	12	A	313113R • 313113L
M313.0016.02A	16	130	60	12	A	313113R • 313113L
M313.0016.03A	16	160	85	12	A	313113R • 313113L
M313.0012.01B	12	100	-	-	B	313113R • 313113L
M313.0012.02B	12	130	-	-	B	313113R • 313113L
M313.0016.01B	16	100	42	12	B	313113R • 313113L
M313.0016.02B	16	130	60	12	B	313113R • 313113L
M313.0016.03B	16	160	85	12	B	313113R • 313113L
M313.0012.01E	12	100	-	-	E	313113R • 313113L
M313.0012.02E	12	130	-	-	E	313113R • 313113L
M313.0016.01E	16	100	42	12	E	313113R • 313113L
M313.0016.02E	16	130	60	12	E	313113R • 313113L
M313.0016.03E	16	160	85	12	E	313113R • 313113L

w、Ds、tmaxの寸法はインサートページをご参照ください。
w, Ds, tmax see inserts

予備部品
Spare Parts

ミーリングシャンク Milling shank	ねじ Clamping Screw	トルクスレンチ TORX PLUS® Wrench
M313...	**5.14T20P**	**T20PQ**

インサート
Insert

613

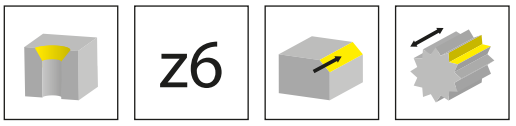

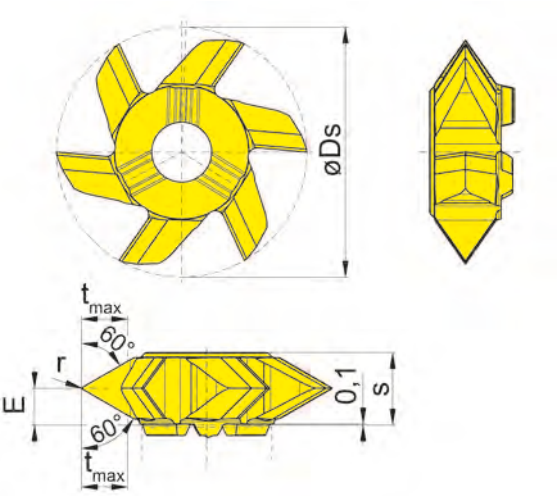

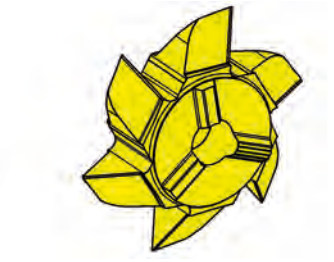

図 = 右勝手バージョン
Picture = right hand cutting version

超硬材種
Carbide grades

▲ 在庫品
on stock

Δ 4週間
4 weeks

型式 Part number	Ds	E	s	r	t_{max}	Z	HIS		AS45
613.6060.05	21.7	3.2	6.3	0.05	4	6	313113R		▲
								P	●
								M	●
								K	●
								N	o
								S	●
								H	-